LC70 BODYWORK ASSEMBLY INSTRUCTIONS
NOTICE DE MONTAGE DE LA CARROSSERIE LC70

PLEASE READ THIS SHEET CAREFULLY BEFORE ASSEMBLING YOUR KIT!
Some steps change to be able to mount the LC70 body.

MERCI DE BIEN VOULOIR LIRE ATTENTIVEMENT CETTE FEUILLE AVANT DE MONTER VOTRE KIT !
Certaines étapes changent pour pouvoir monter la carrosserie LC70.

- On the original instructions for the CRX2 kit, page 8 in step BAG B, do not mount the CRX-013 parts (front and rear), nor the R/H 3x8 screws (x6, keep them aside).
- Page 19, at step BAG H-01, do not mount the body supports CRX-050 and HT-501380 (x4), nor the CAP 2.5x12 screws (x4, keep them aside).
- Disregard step BAG H-02, pages 19 and 20 (keep the screws aside)

- Sur la notice originale du kit CRX2, page 8 à l'étape BAG B, ne pas monter les pièces CRX-013 (avant et arrière), ni les vis R/H 3x8 (x6, les garder de côté).
- Page 19, à l'étape BAG H-01, ne pas monter les supports de carrosserie CRX-050 et HT-501380 (x4), ni les vis CAP 2.5x12 (x4, les garder de côté).
- Ne pas tenir compte de l'étape BAG H-02, pages 19 et 20 (garder les vis de côté)

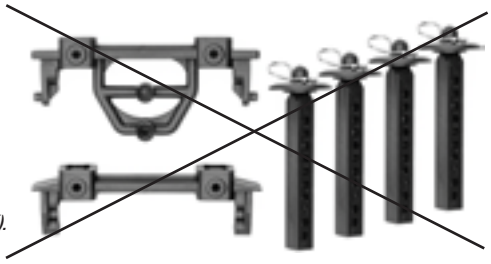

This is what your kit should look like before fitting the bodywork:
Voici à quoi devrait ressembler votre kit avant montage de la carrosserie :

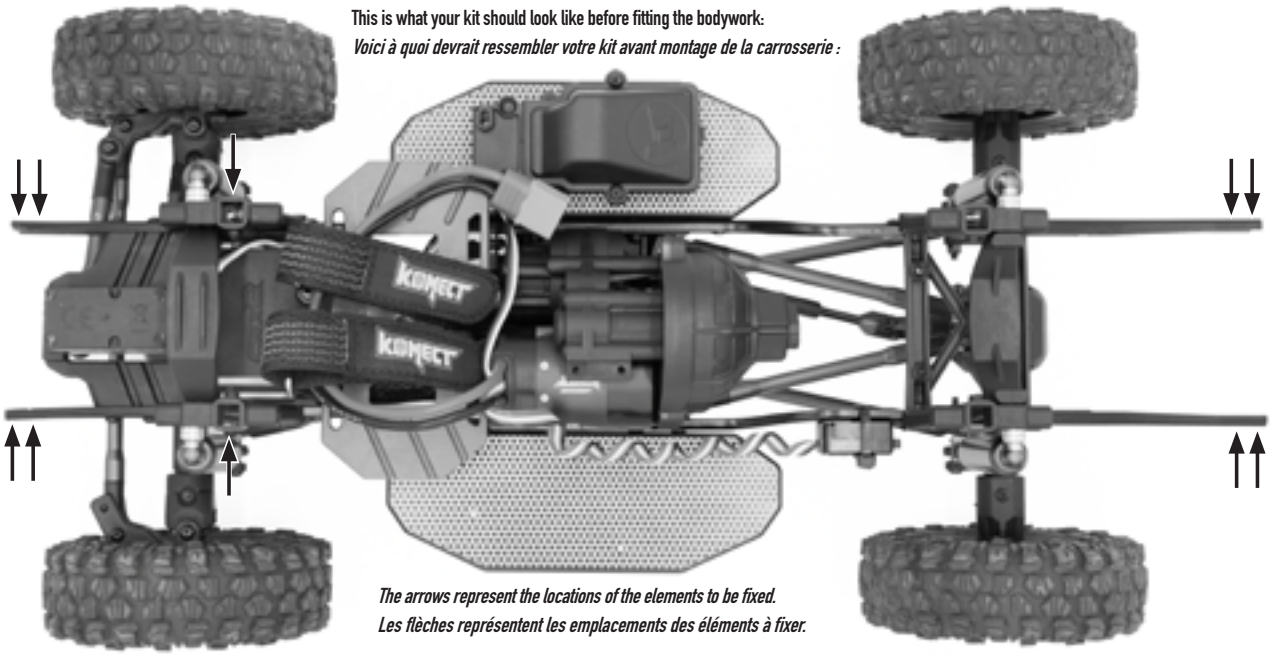

The arrows represent the locations of the elements to be fixed.
Les flèches représentent les emplacements des éléments à fixer.

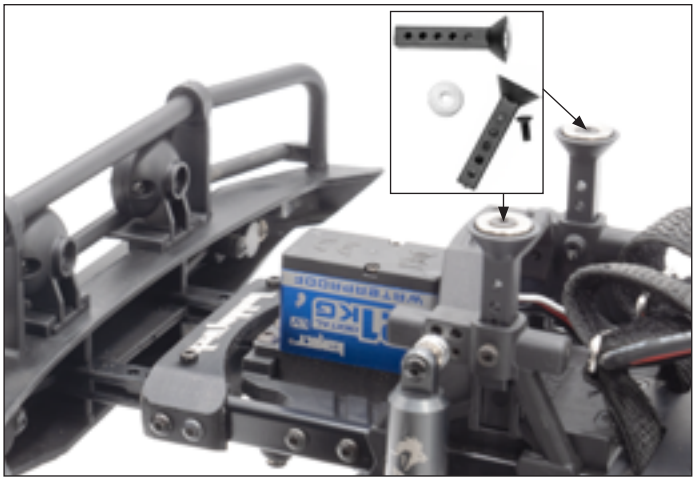

01

View of the mounted and screwed bumpers R/H 3x8 (x4) + CAP 2.5x12 (x2), as well as the magnetic body supports F/H 3x8 (x2) + CAP 2.5x12 (x2).

Vue du pare-chocs monté et vissé R/H 3x8 (x4) + CAP 2.5x12 (x2), ainsi que les supports de carrosserie aimantés F/H 3x8 (x2) + CAP 2.5x12 (x2).

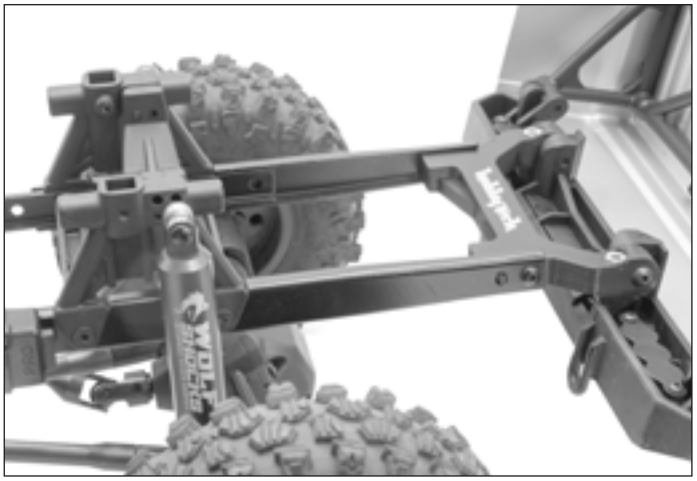

02

View of the rear of the vehicle: no rear body supports and mounted and bolted LC70 body RH 3x3 (x2).

Vue de l'arrière du véhicule : plus de supports de carrosserie arrière et carrosserie LC70 montée et vissée. RH 3x3 (x2)

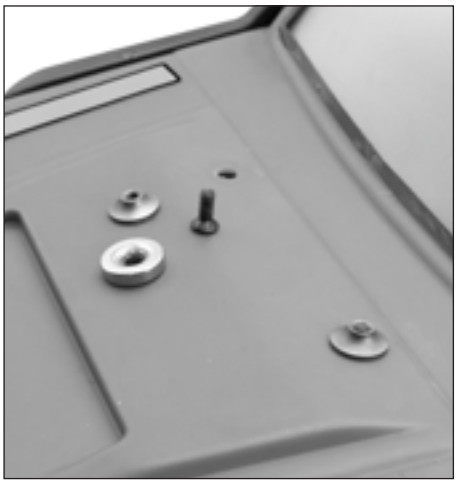

03

View of the magnetic parts of the bodywork (one mounted, and the other to be mounted).

Vue des parties aimantées de la carrosserie (une montée, et l'autre

04

View of the rear of the vehicle: no rear body supports and mounted and bolted LC70 body RH 3x3 (x2).

Vue de l'intérieur de la carrosserie, avec les parties aimantées

04

View of the inside of the bodywork, with the magnetic parts mounted, as well as the exhaust pipe and the right mirror (identical for the left).

Vue de l'intérieur de la carrosserie, avec les parties aimantées