hobbytech®

NITRO

INSTRUCTION MANUAL

SPIRIT EVO RTR

ENGLISH

FRANÇAIS

DEUTSCH

ESPAÑOL

14+

- This is not a toy! Not suitable for children under 14 years old without adult supervision.
- Ceci n'est pas un jouet. Ne convient pas aux enfants de moins de 14 ans sans la surveillance d'un adulte.
- Kein Spielzeug. Nichte geeignet für Kinder unter 14 Jahren ohne Aufsicht Erwachsener.
- No es un juguete. No recomendado para niños menores de 14 años.

TOOLS REQUIRED NOT INCLUDED IN THE KIT / *OUTILLAGE REQUIS NON INCLUS DANS LE KIT*

HT 421900

Hex wrench complety set (1,5-2-2,5-3mm)

Coffret de tournevis allen

Phillips screwdriver

Tournevis cruciforme

Multifonction pliers complety set

Gamme multifonction de pinces

EX 421970

Wrench-glowplug clutchnut 10mm long

Clé à bougie 8/10mm BTR 5mm

EX 421984

Aluminium Multi-tool for Shocks

Outil multifonction pour amortisseur

Turnbuckle wrench

Clé de réglage biellette

4.0MM **EX-421942**
5.0MM **EX-421943**
6.0MM **EX-421945**

EX 421200

Curved lexan scissors

Ciseaux a lexan courbes

EX 421939

Wheel nuts wrench 17mm

Clé à roue 17mm

HT 255600

500cc fuel filler bottle

Pipette 500ml de compétition

HT 210250

Aluminium Glow starter and charger

Kit chauffe-bougie en aluminium + chargeur

Glow plug

Bougie

4xAA Alkaline batteries

4 piles Alkaline R6

4xAAA LR03 Alkaline batteries

4 piles Alcaline R6 AAA-LR03

HARDWARE LIST / LISTE DE MATÉRIEL

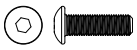

ROUND HEAD SCREW

- R/H 3x8mm
- R/H 3x10mm
- R/H 3x12mm
- R/H 3x16mm
- R/H 3x18mm
- R/H 3x23mm
- R/H 3x28mm

FLAT HEAD SCREW

- F/H 3x8mm
- F/H 3x10mm
- F/H 3x12mm
- F/H 3x16mm
- F/H 3x40mm
- F/H 4x8mm
- F/H 4x10mm
- F/H 4x16mm

SET SCREW

- Set 3x3mm
- Set 3x5mm
- Set 3x12mm
- Set 4x4mm
- Set 4x8mm
- Set 5x5mm

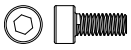

CAP HEAD SCREW

- Cap 2.5x14mm
- Cap 2.5x18mm
- Cap 3x14mm
- Cap 3x23mm
- Cap 3x28mm

NYLON LOCK NUTS

- R/H 2.5x28mm

- R/H 3x28mm

BALL BEARING

4x8x2.5mm Flanged
HT 530140

6x10x3mm
HT 530163

8x18x5mm
HT 530165

DETAIL ICON

1. Use Thread Lock / *Frein filet*
2. Transmission Grease / *Graisse de transmission*
3. Silicon Oil / *Huile de silicone*
4. Air Filter Oil / *Huile filtre à air*

WARRANTY AND SERVICE INFORMATIONS

COMPONENT WARRANTY PERIOD

PLEASE READ THE FOLLOWING INFORMATION CAREFULLY !

Please note this is a high-quality hobby product and not a toy. Therefore, it is necessary that children under 14 years are supervised by an adult. The guardians and / or parents have the responsibility to provide the appropriate guidance and supervision of the minors .

This product has a 90 day warranty, which is only guaranteed to the original purchaser. The warranty valid only to products that have been purchased from an authorized Hobbytech dealer. Warranty claims will be processed only with a valid proof of purchase / receipts. If within the warranty period, a portion of the product fails due to manufacturing defects, then it is within the discretion of Hobbytech to repair it or replace it. The decision to repair or replace the part will be taken by Hobbytech. After use, we do not offer new for old warranty.

WARRANTY DISCLAIMER

This high performance model was made with highest attention and care and should be treated with respect. Excluded from the warranty are components that have been damaged by wrong installation, mishandling, accident, operation, maintenance, lack of maintenance and care, as well as abuse and / or repair attempts. Furthermore excluded from the guarantee are wearing parts such as fuses and batteries, visual impairments, shipping -, transport costs.

WARRANTY CLAIM

Please contact your dealer with the warranty claim and / or repair. Your dealer and Hobbytech will make an proper decision that will help you as soon as possible. For invalid warranty claims you may be charged for the processing costs before the parts are returned. All repairs which are necessary by negligence or abuse are bill in advance. In case you decide that you not want to repair your product then Hobbytech editing and reserves the right to charge shipping costs .

DECLARATION OF CONFORMITY IN ACCORDANCE WITH THE RADIO & TELECOMMUNICATIONS TERMINAL EQUIPMENT (R&TTE) DIRECTIVE 1999/5EC.

Sarl Imodel
5 place de Rome
13006 Marseille
France

Declares that he following product :
SPIRIT EVO RTR
w/ WAVE XT100/XR100 (KTH-90902G)
Item Number : XT WAVE-SET

Equipment class: 1

Complies with the essential requirements and other relevant provisions of the FTEG (Article 3 of the R&TTE directive)

- Protection of health and safety of the user and any other person, (article 3.1a of the Directive)
  Standards applied: EN 62311:2008
- The essential requirements of the Electromagnetic Compatibility Directive (article 3.1b)
  Standards applied: EN 301 489-1 V1.9.2 (2011-09)
  EN 301 489-3 V1.4.1 (2002-08)
- Effective use of the radio spectrum/orbital resource so as to avoid harmful interference (article 3.2).
  Standards applied: EN 300 440-1 V1.6.1 (2010-08)
  EN 300 440-1 V1.4.1 (2010-08)

Manufacturer Address: Sarl Imodel
5 place de Rome
13006 Marseille
France
Date of issue: September 27, 2012

This product must not be disposed of with other waste. Instead, it is the user's responsibility to dispose of their waste equipment by handing it over to a designated collection point for the recycling of waste electrical and electronic equipment. The separate collection and recycling of your waste equipment at the time of disposal will help to conserve natural ressources and ensure that it is recycled in a manner that protects human health and the environment.
Help us to protect the environment and respect our ressources !

CE

i.A.

IMPORTANT - READ THIS BEFORE RUNNING

PLEASE READ ALL INSTRUCTIONS AND FAMILIARIZE YOURSELF WITH THE PRODUCTS AND CONTROL BEFORE OPERATION.

This product is not a toy. It is a high performance model product. It is important to familiarize yourself with the model, its manual, and its construction before assembly and operation. Adult supervision is necessary

CAUTION

To avoid serious personal injury and property damage, operate all remotely controlled models in a responsive manner as outlined below.

R/C car models can exceed speeds of 40km/h (25mph), and cannot be stopped quickly.

❶ Never run R/C models on the street or highways, as it could cause or contribute to serious traffic accidents.
❷ Never run an R/C model near people or animals, nor use people or animals as obstacles when operation R/C vehicles.
❸ To avoid injury to persons or animals, and damage to property, never run a R/C model in a confined or crowed area.
❹ Running R/C models into furniture or other inanimate objects will cause damage to the objects and the R/C models.

CAUTION DURING OPERATIONS

When the R/C model is in operation, dot not touch any of its moving parts, such as drive shafts, wheels, as the rotating parts can cause serious injury.

❶ The vehicle motor gets very hot during running and could cause burns if touched.
❷ Make sure that no one else is using the same frequency as yours in your running area. Using the same frequency at the same time, whether is driving, flying or sailing, can cause loss of control of the R/C models, resulting in serious accidents.
❸ Properly connect plugs. To prevent electrical shock and/or damage to the product resulting from a short-circuit; insulate connections with heat shrink tubing or electrical tape. Before running vehicle, check that battery wiring and plugs are not so loose as to drag on the ground. Properly secure cables using electrical tape or nylon tie-wraps.
❹ Stiff rotation of gears, shafts, joints and wheels can burn out the motor. It's recommended to check proper joint and shaft rotation by using one 1,5V dry cell during assembly of the model.
A worn motor will overheat and result in a short running time. Replace a worn out motor as soon as possible.
❺ R/C models will run out of control when either the receiver or transmitter battery voltage drops off. Stop the vehicle immediately when the car starts to show down to prevent it from running out of control.

SAFETY PRECAUTIONS

Follow the outlined rules for safe radio control operation.
Avoid running the car in crowed area and near small children.
Make sure that no one else is using the same frequency in your running area. Using the same frequency at the same time can cause serious accidents, whether it's driving, flying or sailing.
Avoid running in standing water and rain. If R/C unit, motor, or battery get wet, clean and dry throughly in a dry shaded area.
R/C operating procedures

❶ Make sure the transmitter controls and trims are in neutral. Switch on transmitter.
❷ Switch on receiver.
❸ Inspect operation using transmitter before running.
❹ Adjust steering servo and trim so that the model runs straight with transmitter in neutral.
❺ Reverse sequence to shut down after running.
❻ Make sure to disconnect/remove all batteries.
❼ Completely remove sand, mud, dirt etc
❽ Store the car and batteries separately when not in use

SETTING UP THE MODEL

To greatly enhance the overall performance of your car, it's necessary to tune the vehicle to the track (and its surface conditions) on which you will be racing. Make adjustments referring to the instruction manual, keeping in mind that "balance" is the key word.

❶ ***Tires***

Tires have a great influence on the performance of your car, and are normally the first components tuned. Select the right tires for the track you are racing on.

❷ ***Toe-in and Toe-out***

Adjusting the car toe-in a little, by pointing the wheel inwards, provides the car with good straight running and moderate steering characteristics. Toe-out, which point the wheels outwards, gives sharp and crisp steering. Take care not to overdo.

❸ ***Camber angle***

While taking the corners, the car is forced to go outwards, causing instability. The area of contact on each tire is determined by the camber angle, and therefore the traction of the tires can be made greater or lesser by adjustment of camber angle. To increase traction during cornering, adjust camber angle negative, and reduce traction, adjust for positive camber.

❹ ***Ground clearance and suspension drop***

Ground clearance and/or rebound stroke has a great effect on stability during cornering, acceleration, and braking. Ground clearance can be adjusted by altering damper spring tension and stiffness.

❺ ***Gear ratio***

Proper gear ratio should be determined by the available output power of the motor; type of battery; track condition and layout It should be also noted that running the car on a good grip surface suggests use of pinion gear 1 teeth smaller, in order to effectively use all of the available battery power.

EVEN IF THIS CAR IS A READY TO RUN KIT, YOU STILL HAVE SOME LITTLE THINGS TO DO TO FAMILIARIZE WITH YOUR PRODUCT. PLEASE FOLLOW THESE STEPS.

INSTALL THE BATTERIES TO THE TRANSMITTER

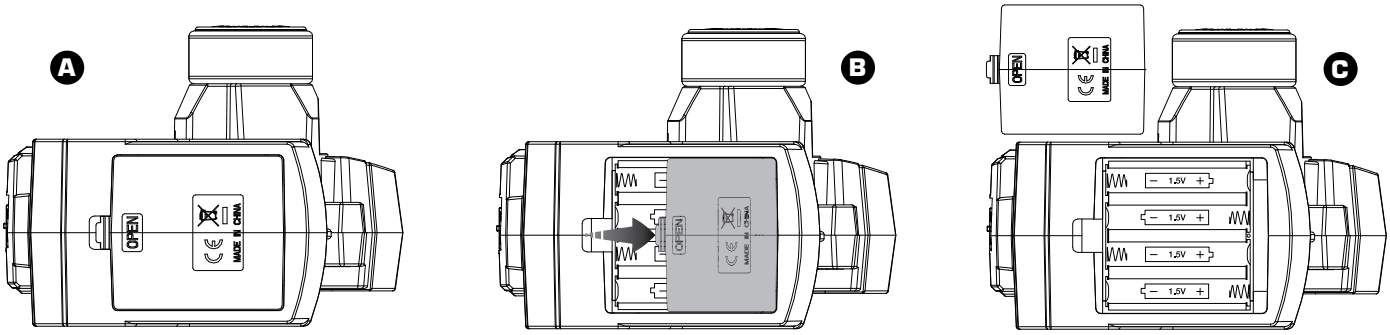

- Remove the battery cover from the transmitter by sliding it in the direction of the arrow in the figure B.
- Remove used batteries.
- Load new AA size batteries. Pay very close attention to polarity markings and reinsert accordingly (C).
- Slide the battery cover back onto the case.

INSTALL THE RECEIVER BATTERY

A Remove the 2pcs receiver box clips from the cover of the receiver box.

B Install 4pcs, AAA sizes battery (not provided) and secure the hole set with some tape (more secure)

C Install the battery case in the receiver box properly and connect the red plug.

You can close the receiver box cover.

BIND

Place model on a block to prevent wheels from touching the ground.
Turn on transmitter switch and the LED battery indicator will light up. If it blinks or doesn't light up, check polarities and battery power.

A Turn ON receiver switch.

B You must check the signal of transmitter and receiver before you operating it at first. Make sure TH Trim is on neutral, TH D/R is on maximum value (10), and ST in on NOR. With a tip, push on SWITCH receiver button during 3 seconds, then release : Red LED blinks, then lights. This means your transmitter is correctly synchronized with your receiver.

HOW TO CONTROL YOUR MODEL

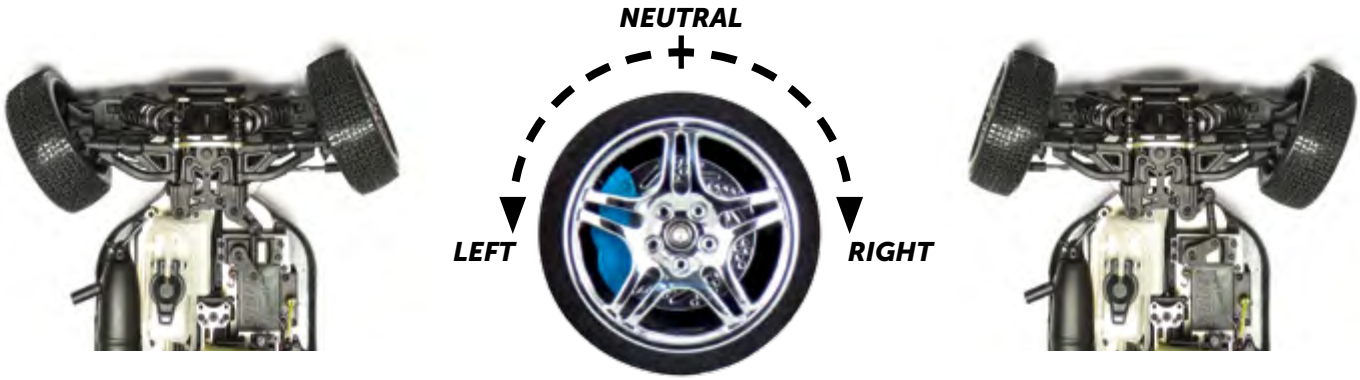

If the wheels operate in the opposite direction, operate the servo reverse switch (ST in position NOR).

TRANSMITTER ADJUSTMENT

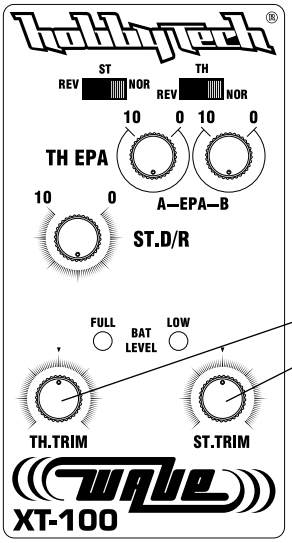

Notice : please keep the transmitter and receiver from over 40cm distance away, when you operate the unit.

Throttle Trim

Steering Trim

If you are a reverse operator, set the steering and / or throttle switch to REV. Position first.

Throttle Trim is used to slightly trim the throttle servo when the trigger is at Neutral position.
Steering Trim is used to slightly trim the front wheels steering.
Note: If the front wheels are not straight when the trigger is set at Neutral position, you can adjust the steering.

LOW BATTERY LED

When the green indicator starts flashing, replace the batteries with new ones as soon as possible

Do NOT operate when transmitter and/or receiverbatteries are low or else the control of the model will be lost.

THE SETTING OF RECEIVER WITH FAIL SAFE PERFORMANCE

1. Please press the TH, ST switch of transmitter to the normal control position. Turn on the transmitter and turn on the receiver at the same time, the LED on the receiver will be bright all the time.
2. The LED on the receiver becomes fast flashing if you press the F/S SET.
3. Put the transmitter's throttle wheel to the brake degree which you want, press the F/S SET on the receiver, the red LED will be bright all the time, then the setting is over.
4. Please put the throttle wheel on the neutral position when you use it on the electric car.
5. The vehicle will stay on neutral (no speeding up, no braking) when you close the transmitter.

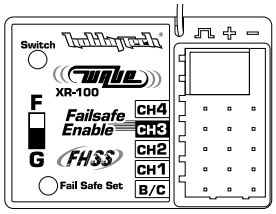

SETTING NEUTRAL

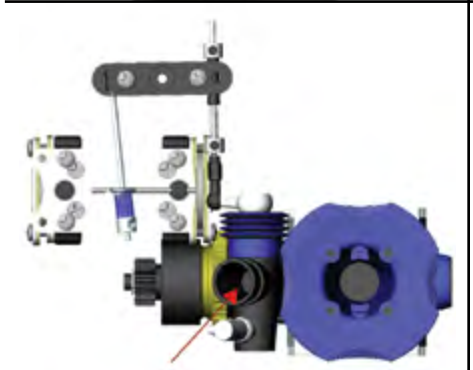

Max 1mm open!

SETTING FULL THROTTLE

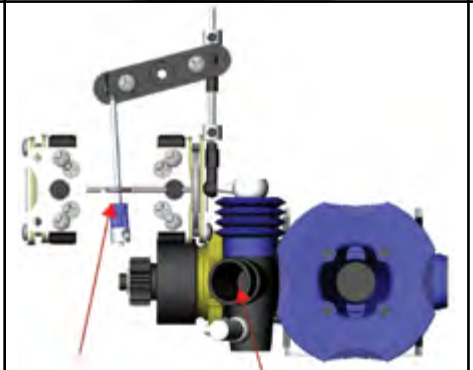

Carburator max open!

SETTING FULL BRAKE

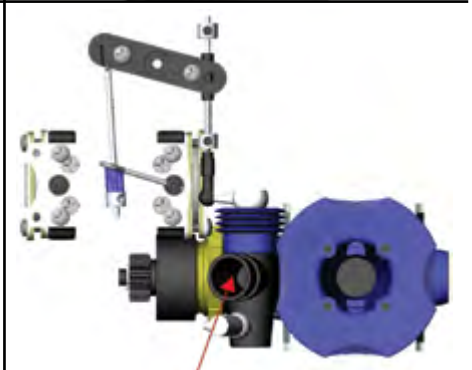

Max 1mm open!

INSTALL THE AIR FILTER FOAM

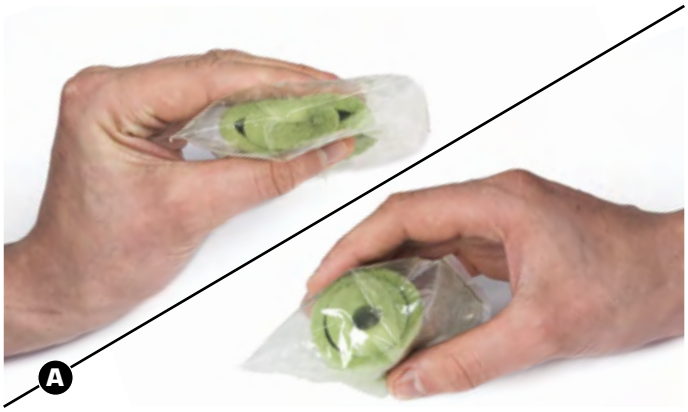

Shake and push the foam inside the bags around 10 times

Open the plastic bag and take out the air filter foam

Remove the plastic air filter cap

Install the double air filter foam on it's holder with the provided wrench

INSTALL THE ENGINE GLOW PLUG (NOT PROVIDED)

Remove the engine cover sticker

Install the glow plugs on the cross wrench

Use the wrench to screw the glow plugs carefully into the engine burn room

Screw up the glow plugs untill the maximum and thighten weel

FILLING UP THE FUEL TANK

Put some fuel in your fuel bottle

Fill up the fuel tank untill the top

PRIME AND STARTING THE ENGINE

Use the proper way to charge your glow starter

A Put your finger over the exhaust and pull the pull start until you see fuel enter in the carburator

B Clamp the glowstarter over the glow plug and pull the pullstarter with short quick pulse

Engine starts! Let's have some fun...

IMPORTANT - ENGINE INSTRUCTIONS

(1) Carburator Body
(2) Throttle with throttle boot
(3) Main needle
(4) Throttle stop adjustement screw
(5) Throttle needle

SAFETY

❶ The engine is not a toy. Its power mights injure you, please use it carefully. Owners have responsibility for your safety when operating to use your motor
❷ It is advisable to ask a competent person during first running
❸ Check if the engine installed correctly in the remote car.

GLOW PLUG (NOT INCLUDED)

Install a plug suitable for the engine. The compatibility of glow plug may have a marked effect on performance and reliability. Particulary in the case of very high performance engines, glow plug must be regarded as expendable. However, plug life can be extended and engine performance maintained by careful use.

FIRST RUNNING

This engine is of high technology, if you are not sure how to maintain or repair your engine, you must ask a competent person. A running in period is necessary for your engine. The proper running in of your engine determines its eventual performance and life. During the running in period, it is advisable to use fuel with more oil content. The carburator had a basic setting before turning out from our factory. But we recommended to loosen the main needle (3) (around one turn) before the running in procedure.
During the running in period, it is advisable to use your engine at 50-75% of its performance, during 1 or 1,5 litre.
During the running-in period the engine must always have a good and constant idle and have plenty of smoke and excessive fuel coming out of the stinger.

ATTENTION ! The proper running in of your engine determines its eventual performance and life time, you can shorten the life time and performance dramatically, and you can also permanently damage the engine.

ADVISE TO MAINTAIN

❶ A properly maintained air filter is essential to the life and performance of every nitro engine. Never run your engine without an air filter or properly air filter because dust and dirt will enter inside the engine and irreversibly damage and shorten its life cycle.
❷ Clean the outside of the engine with petrol product only. Never clean the engine with water.
❸ Check regulary for different leaks engine

GARANTIE DE 90 JOURS

MERCI DE LIRE ATTENTIVEMENT LES LIGNES CI-DESSOUS :

A partir de la date d'achat, le produit est couvert par une garantie de 90 jours couvrant les composants. Si durant cette période, une des pièces composant votre produit (hormis les pièces de transmission) possède un défaut de fabrication réellement constaté par notre service technique, la pièce sera réparée ou échangée. Une fois cette nouvelle pièce utilisée, elle ne sera plus garantie.
Il est important de savoir que ce produit n'est en aucun cas un jouet, il est recommandé aux moins de 14 ans uniquement sous la surveillance d'un adulte. Il est de la responsabilité des parents ou du tuteur de garantir que les moins de 14 ans ont une supervision nécessaire.
Lors de l'utilisation, si vous vous apercevez qu'il existe un problème avec le produit, il est de la responsabilité de l'acquéreur de rechercher et de corriger le problème avant de causer des dommages plus importants.

NON GARANTIE

Ce produit est un modèle de haute performance et sophistiqué, il sera dans tous les cas traité avec soins et respect. Au niveau conception et choix des matières, tout a été fait pour vous apporter un produit endurant et robuste. Toutefois, lors d'utilisation sévère et anormale, il est possible de casser et d'endommager les pièces composant le modèle.
La garantie ne couvre pas l'usure normale d'un produit ni la casse résultant de son utilisation. Elle ne s'applique pas non plus à la réparation de dommages résultant d'une cause externe à l'appareil (par exemple d'un accident, d'un choc, de la foudre, de la tempête, de la présence d'eau, et plus généralement tous corps étrangers à l'appareil, d'une fluctuation de courant, d'une oxydation...), d'une installation ou d'un branchement non conformes aux spécifications ou prescriptions du constructeur, d'une utilisation nuisible à la bonne conservation de l'appareil, d'une utilisation à caractère professionnel, de l'utilisation de périphériques, d'accessoires ou de consommables inadaptés, ou encore aux appareils démontés ou modifiés.

MISE EN PLACE DE LA GARANTIE

Dans un premier temps, veuillez retourner le produit chez votre revendeur, en tant que professionnel il vous conseillera sur la possibilité ou pas de la prise en garantie.
Surtout, n'envoyez pas le produit directement chez le distributeur avant d'avoir vu votre revendeur et/ou sans l'accord du distributeur.
Vous n'avez pas à envoyer le produit en entier, seulement l'élément défectueux avec le formulaire qui vous sera transmis en amont. Dans tous les cas, ces frais d'expédition sont à votre charge. Dans beaucoup de cas, il est plus rapide et rentable pour l'utilisateur de remplacer directement la pièce.
Attention, toute pièces retournées et inspectées par le service technique du distributeur qui ne s'avère pas prise en garantie, peut être sujette à des frais d'inspection, de manipulation et de retour à votre charge. Si le produit défectueux demande une réparation et ne rentre pas dans les conditions couvertes par la garantie, ces réparations vous seront facturées au prix horaire en cours applicable par le service technique du distributeur.
Si vous décidez de ne réaliser aucun travail de réparation, le distributeur se réserve le droit de facturer les frais d'inspection, de manipulation et d'expédition.
Nous vous conseillons de garder précieusement votre preuve d'achat, elle pourrait vous être utile.

DÉCLARATION DE CONFORMITÉ SELON LA DIRECTIVE R&TTE 1999/05/CE

Sarl Imodel
5 place de Rome
13006 Marseille
France

Declare que le produit suivant : SPIRIT EVO RTR
w/ WAVE XT100/XR100 (KTH-90902G)
Item Number : XT WAVE-SET

Catégorie d'équipement : 1

Correspond aux exigencies essenttieles de la directive FTEG (Article 3 de la directive R&TTE)

- Protection de la santé et de la sécurité de l'utilisateur et de toute autre personne conformément à l'article 3.1.a
  Norme appliqué : EN 62311:2008
- Exigence en matière de protection en rapport à la compatibilité électromagnétique (article 3.1b)
  Normes appliquées : EN 301 489-1 V1.9.2 (2011-09)
  EN 301 489-3 V1.4.1 (2002-08)
- Utilisation efficace du spectre attribué aux communications radio terrestres ou spatiales ainsi que les ressources orbitales pour éviter les interférences dommageables (article 3.2).
  Normes appliquées: EN 300 440-1 V1.6.1 (2010-08)
  EN 300 440-1 V1.4.1 (2010-08)

Adresse du fabricant : Sarl Imodel
5 place de Rome
13006 Marseille
France

Date de délivrance : 27 septembre 2012

Ce pictogramme indique que le produit ne doit pas être traité comme déchet ménager. Vous devez veiller à éliminer ce produit correctement afin d'éviter toute atteinte à l'environnement et à la santé humaine. Un traitement ou une mise au rebut inappropriés de ce produit pourraient avoir des conséquences négatives sur l'environnement et la santé humaine. Aidez-nous à respecter l'environnement !

CE

i.A.

IMPORTANT - LIRE AVANT DE DÉMARRER

LIRE CES INSTRUCTIONS ET SE FAMILIARISER AVEC LE PRODUIT AVANT DE S'EN SERVIR.
Ce produit n'est pas un jouet. C'est un modèle réduit de haute performance. Il est important de se familiariser avec le modèle, son manuel et sa construction avant l'assemblage et le fonctionnement. La surveillance d'un adulte est nécessaire.

ATTENTION

Afin d'éviter tout dommage à des personnes ou à des biens, utiliser le modèle radio-commandé de manière responsable comme décrit ci-après. Les modèles radio commandés peuvent atteindre des vitesses supérieures à 40km/h (25mph) et ne peuvent s'arrêter instantanément.

❶ Ne jamais conduire le modèle radio-commandé sur les routes et dans les rues car il pourrait provoquer des accidents qui causeraient de graves dommages.
❷ Ne pas rouler près de personnes ou d'animaux. Ne pas utiliser les personnes ou animaux comme obstacles.
❸ Pour éviter tout dommage aux personnes et animaux, ne pas conduire dans un endroit bruyant ou trop exigü.
❹ Piloter le modèle radio-commandé à l'intérieur entre des objets statiques peut causer des dommages aux objets et au modèle radio-commandé.

PRÉCAUTIONS A OBSERVER PENDANT L'UTILISATION

Lorsque le modèle R/C est en marche, ne jamais toucher les parties en mouvement (transmission, roues, engrenages...)

❶ Quand le modèle roule, son moteur fonctionne continuellement et il chauffe. Il peut atteindre une température élevée. Ne pas le toucher, risque de brûlures. Faire Attention !
❷ S'assurer que personne n'utilise la même fréquence. Si c'est le cas, le contrôle du modèle risque d'être perdu et causer des accidents.
❸ Préserver tous les fils des frottements et des pièces en rotation. Veiller à ce que les connecteurs soient bien enfichés et les sécuriser avec la gaine thermorétractable ou de la bande adhésive d'isolation. Fixer les câbles au châssis avec des colliers en nylon. Réparer immédiatement les fils et les connexions endommagés.
❹ Le moteur risque d'être endommagé si toutes les pièces en mouvement ne tournent pas librement : roues, axes de transmission, pignonnerie...Le moteur risque de chauffer plus que la normale, il consommera plus d'énergie et diminuera l'autonomie de l'accu. Il est important de vérifier régulièrement que toutes ces pièces et le moteur sont en bon état. Dans le cas contraire, les changer immédiatement.
❺ Si l'accu devient trop faible pour alimenter le récepteur, le contrôle du modèle est perdu. Arrêter le modèle quand il commence à ralentir pour éviter de perdre le contrôle.

CONSIGNES DE SÉCURITÉ

- Ne pas faire fonctionner le modèle au milieu d'enfants ou de la foule.
- Vérifier que personne d'autre n'utilise la même fréquence dans le même secteur car cela pourrait provoquer de sérieux incidents.
- Ne pas rouler dans l'eau ou sous la pluie. Si le moteur, le dispositif électrique ou l'accumulateur est mouillé, le sécher immédiatement.

Ordre de fonctionnement fondamental du modèle sans fil :

❶ Allumer l'émetteur après avoir mis le trim de gaz à la position neutre.
❷ Brancher le contact du récepteur.
❸ Avant de faire fonctionner, s'assurer du bon fonctionnement des 2 voies de votre émetteur.
❹ Régler le trim du volant, agir sur le curseur pour que le modèle puisse avancer droit.
❺ Après avoir arrêté de conduire, arrêter le récepteur et ensuite la radiocommande.
❻ Débrancher tous les accumulateurs.
❼ A la fin de chaque fonctionnement, nettoyer l'ensemble du modèle.

RÉGLAGES

Pour augmenter les performances du modèle, il est nécessaire de le régler en fonction de la surface et du tracé du circuit sur lequel il roulera. Faire les réglages en se référant aux instructions de ce manuel.
Garder à l'esprit que « l'équilibre » est le maître mot.

❶ ***Pneus -*** Le pneu a une grande influence sur les performances de la voiture et sont normalement les premiers composants qu'il faut modifier en fonction du circuit. Sélectionner les bons pneus pour le circuit où le modèle roulera en fonction de la surface et/ou des conditions atmosphériques.

❷ ***Pincement et ouverture -*** Régler le modèle avec un peu de pincement procure un meilleur maintien du cap en ligne droite mais diminue le rayon de braquage. L'ouverture procure une direction plus marquée et plus incisive, elle permet de tourner plus court. Exagérer les modifications réduira les facultés du modèle.

❸ ***Carrossage positif & négatif -*** Lorsque le modèle tourne dans un virage, il subit la force centrifuge qui le pousse à l'extérieur du virage, cela provoque une perte d'adhérence et de stabilité. La surface de contact de chaque pneu avec le sol est déterminée par l'angle de carrossage. La traction des pneus peut être augmentée ou diminuée en modifiant le carrossage.
Pour augmenter l'adhérence dans les virages il faut augmenter le carrossage négatif. Pour réduire l'adhérence, augmenter le carrossage positif.

❹ ***Garde au sol & débattement de la suspension -*** La garde au sol et le débattement des suspensions ont un effet direct sur la stabilité en virage, accélération, freinage. La garde au sol peut être ajustée en modifiant la tension des ressorts des amortisseurs.

❺ ***Rapport de transmission -*** Le bon rapport de transmission est déterminé par la puissance du moteur + le type d'accu + les conditions du circuit. Il est à noter que rouler sur un circuit avec une bonne adhérence suggère d'utiliser un pignon d'1 dent plus petite afin d'utiliser toute la capacité de l'accu.

MÊME SI CE MODÈLE EST LIVRÉ PRÊT-À-ROULER, IL RESTE TOUT DE MÊME CERTAINES OPÉRATIONS À EFFECTUER, EN PROFITER POUR SE FAMILIARISER AVEC LE MODÈLE. SUIVRE LES ÉTAPES PAS À PAS.

INSTALLATION DES BATTERIES DE L'ÉMETTEUR

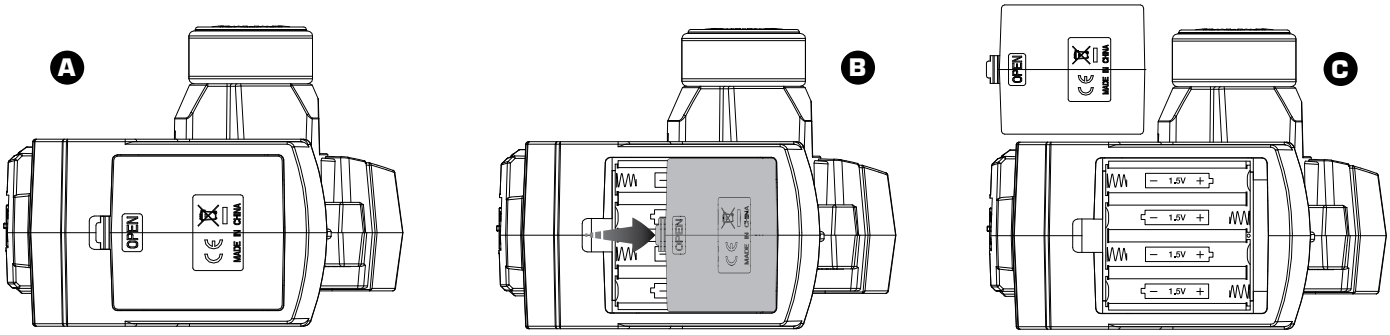

- Ouvrir le couvercle inférieur comme indiqué sur la figure B.
- Retirer les piles usagées s'il s'agit d'un remplacement.
- Mettre en place les 4 nouvelles piles de type R6 (AA), faire très attention aux polarités marquées au fond du boîtier (C).
- Remettre en place le couvercle inférieur.

MISE EN PLACE DES PILES

A Retirer les 2 clips du boîtier de réception (se servir d'une petite pince si nécessaire). Retirer le capuchon.

B Insérer 4 piles de type R3 chargées (non fournies) sur le porte-piles. Faire très attention aux polarités indiquées au fond du boîtier.
Il est conseillé d'enrouler le porte-piles de scotch afin d'éviter que les piles ne puissent en sortir.

C Glisser le porte-piles dans le boîtier de réception et connecter les deux embouts. Attention à bien ranger la connectique dans le boîtier.
Remettre ensuite en place le capuchon et refermer à l'aide des deux clips préalablement retirés.

CONTRÔLE ET APPAIRAGE DE LA RADIO (BIND)

Poser le véhicule sur un bloc pour éviter que les roues ne touchent le sol. Allumer l'émetteur et l'indicateur de batterie s'allume. S'il clignote ou ne s'allume pas, vérifier les polarités et l'alimentation des piles. Si l'énergie des piles est faible, remplacer les piles par des neuves.

A Allumer le récepteur.

B Il est impératif de contrôler la correcte synchronisation entre l'émetteur et le récepteur avant leur 1ère utilisation. S'assurer que le Trim TH est au neutre, que D/R TH est à la valeur maxi (10) et que la voie ST est sur NOR. À l'aide d'une pointe, appuyer sur le bouton SWITCH du récepteur durant 3 secondes, puis relacher : la LED rouge clignote puis reste fixe. Cela signifie que l'émetteur est correctement synchronisé avec votre récepteur.

COMMENT PILOTER VOTRE VÉHICULE

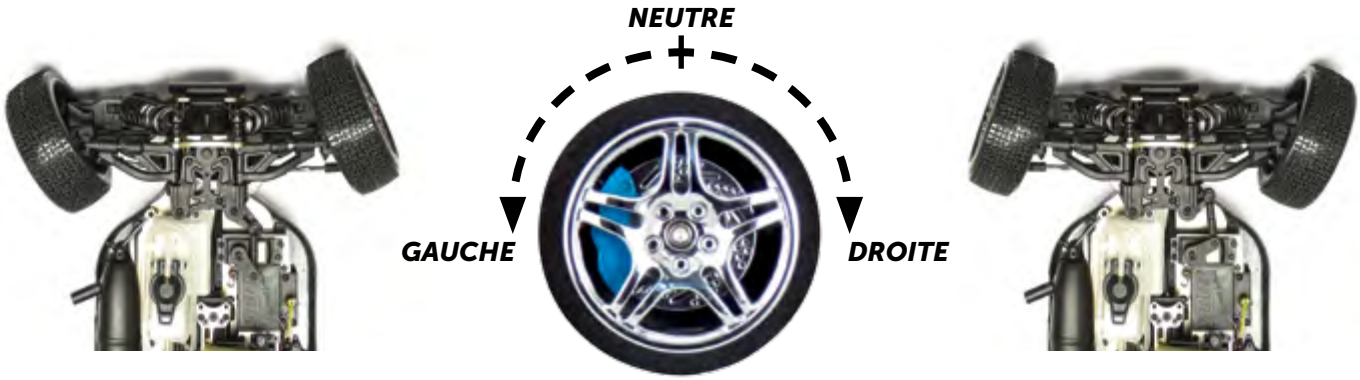

Si les roues ne tournent pas dans le sens indiqué sur ce schéma, changer la position du bouton de l'inversion de servo (ST en postion NOR).

RÉGLAGES DE LA RADIO

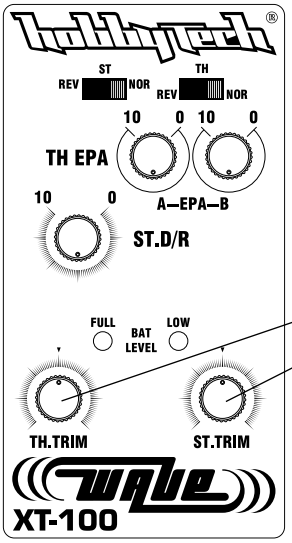

Attention : placez votre émetteur au minimum à 40cm du récepteur lors de toutes les opérations.

Trim direction

Trim gaz/frein

Si vous devez changer le sens des servos, pensez à inverser auparavant puis régler les trims.

Le trim gaz/frein est utilisé pour ajuster avec précision le servo gaz/frein quand il est en position neutre.
Le trim de direction est utilisé pour ajuster précisément la direction du véhicule.
Note : Si les roues du véhicule ne sont pas droites quand le servo de direction est au neutre, vous devez ajuster avec le trim de direction

INDICATEUR DE BATTERIE

Lorsque la LED verte du niveau de batterie commence à clignoter, recharger les batteries immédiatement.

Ne jamais attendre que les piles de la radio soient déchargées pour les changer.

PARAMÉTRAGE DES RÉCEPTEURS ÉQUIPÉS DE FAIL SAFE

1. Mettre en route l'émetteur et le récepteur, la LED du récepteur s'allume en continue.

2. La LED du récepteur flashe en discontinue rapidement si vous appuyez sur le bouton FAIL SAFE du récepteur.

3. Donner les positions de la gâchette, appuyer sur le bouton FAIL SAFE du récepteur, la LED rouge s'allume en continue, la position de sécurité est paramétrée.

4. Il est conseillé de mettre la gâchette en position frein pour les véhicules électriques.

5. Le servo gaz/frein se mettra alors en position frein quand vous éteindrez l'émetteur.

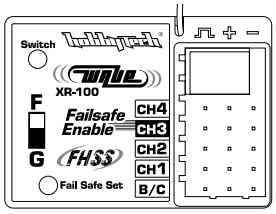

RÉGLAGE DU NEUTRE

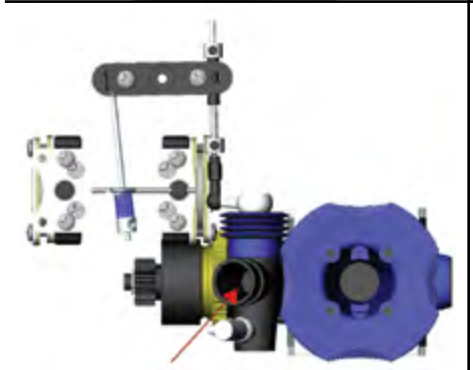

Ouverture maximum 1mm

RÉGLAGE PLEIN GAZ

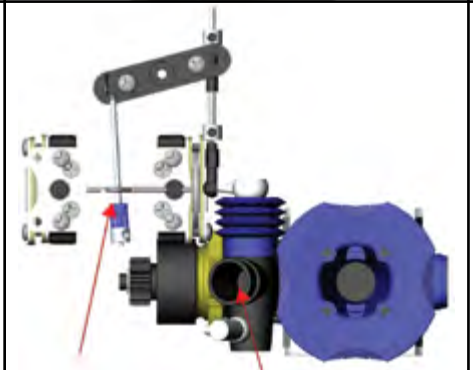

Plein gaz : ouverture maximum

RÉGLAGE DU FREIN

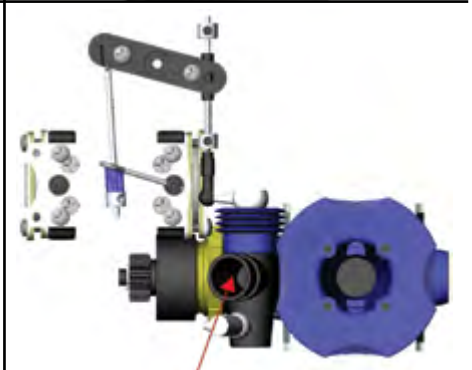

Ouverture maximum 1mm

MISE EN PLACE DE LA MOUSSE DE FILTRE

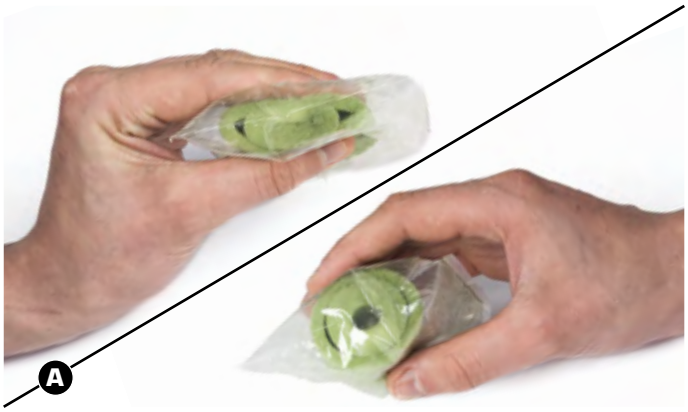

Appuyer sur la mousse déjà imbibée d'huile puis relâcher. Répéter l'opération une dizaine de fois.

Ouvrir ensuite le sachet à l'aide d'un cutter ou de ciseaux et en sortir la mousse.

À l'aide de la clé allen fournie, dévisser entièrement le support de la mousse de filtre.

Glisser la mousse de filtre sur son support, puis revisser, toujours à l'aide de la clé allen fournie.

MISE EN PLACE DE LA BOUGIE

Retirer l'autocollant de protection «WARNING» se situant sur le moteur.

Introduire la bougie dans dans la clé à bougie.

Amener la clé à bougie jusqu'au pas de vis situé dans la culasse du moteur sans en faire tomber la bougie.

Visser la clé à bougie dans le sens des aiguilles d'une montre.

REMPLISSAGE DU CARBURANT

Remplir la pipette de carburant

Remplir le réservoir de carburant jusqu'au bord

DÉMARRAGE DU MOTEUR

Charger correctement le chauffe-bougie en respectant les consignes de charges

A Amorcer le moteur en bouchant la sortie d'échappement et en tirant sur la tirette jusqu'à ce constatation de l'arrivée de carburant au carburateur par la durit d'essence

B Clipper le chauffe bougie sur la bougie du moteur et démarrer le moteur en tirant quelques coups secs sur la tirette.

Le moteur démarre, c'est parti !

IMPORTANT - ENGINE INSTRUCTIONS

(1) *Corps du carburateur*
(2) *Boisseau et son soufflet de protection*
(3) *Pointeau de réglage principal*
(4) *Vis de réglage de ralenti*
(5) *Pointeau de réglage de reprise*

SÉCURITÉ

❶ *Ce produit n'est pas un jouet, mais un moteur thermique. Il peut être dangereux et causer des dommages irréversibles si les consignes de cette notice ne sont pas suivies*
❷ *Il est conseillé de se rapprocher de personnes averties lors des premières utilisations du moteur*
❸ *En aucun cas, le démarrage du moteur ne se fera alors qu'il n'est pas fixé sur un châssis*

LA BOUGIE (NON INCLUSE)

Votre moteur doit être équipé d'une bougie correspondant au taux de nitrométhane du carburant et de la cylindrée du moteur.
Nous vous préconisons de remplacer la bougie régulièrement car c'est une pièce sujette à usure.

LA 1ÈRE MISE EN ROUTE (VOIR DESSIN DU CARBURATEUR)

Pour les utilisateurs néophytes, il vous est recommandé de vous rapprocher de personnes averties lors des premières utilisations du moteur. Votre moteur nécessite une période de rodage. La qualité du rodage déterminera ses performances et sa fiabilité. Il est important d'utiliser du carburant contenant un pourcentage d'huile plus élevé. Le carburateur est préréglé en usine mais il est conseillé d'ouvrir le pointeau principal (3) de 1 tour avant le rodage.
Le rodage correspond à une utilsation à 50-75% des performances du moteur sur une période de 1 à 1,5 litre de carburant. Durant cette période, les réglages doivent rester constants et le moteur doit toujours émettre de la fumée par le pot d'échappement.

ATTENTION ! Le sérieux dans le suivi de la procédure de rodage déterminera les performances et la longévité de votre moteur. La casse d'un quelconque élément de votre moteur due à un mauvais rodage ne sera en aucun cas prise en charge par la garantie du moteur.

LES CONSEILS D'ENTRETIEN

❶ *Le remplacement systématique de la mousse de filtre à air ou un nettoyage de celui-ci avant que des impuretés puissent être aspirées par le moteur. Ces impuretés provoquent dans tous les cas des détériorations irrémédiables.*
❷ *Le nettoyage extérieur du moteur grâce à un nettoyant à base de pétrole. Ne jamais nettoyer le moteur à l'eau.*
❸ *Le contrôle régulier de l'efficacité des différentes étanchéités*

GARANTIE UND SERVICE INFORMATIONEN

GARANTIEZEITRAUM DER KOMPONENTEN

BITTE LESEN SIE ERST DIE FOLGENDEN AUSFÜHRUNGEN !

Dies ist ein hochwertiges Hobby Produkt und kein Spielzeug. Daher ist es notwendig, daß Kinder unter 14 Jahren bei den Gebrauch von einem Erziehungsberechtigten beaufsichtigt werden. Die Aufsichtspersonen und / oder Eltern haben die Pflicht und Verantwortung die entsprechende Anleitung und Aufsicht an die minderjährige Person zu gewährleisten.

Diese Produkt hat eine 90 Tage Garantie, die nur dem Erstkäufer gewährleistet wird. Die Garantie gilt nur für die Produkte die bei einem autorisierten Hobbytech Händler erworben wurden. Garantieansprüche werden nur mit einem gültigen Kaufbeleg bearbeitet. Sollte innerhalb des Garantiezeitraumes ein Teil des Produktes infolge von Fabrikationsmängel ausfallen, dann liegt es im ermessen von Hobbytech dies zu reparieren oder gegebenenfalls auszutauschen. Die Entscheidung zur Reparatur oder zum Austausch liegt nur bei Hobbytech. Nach Benutzung bieten wir keine Neu für Alt Garantie.

GARANTIEAUSSCHLUSS

Dieses Hochleistungs-Modell wurde unter höchster Sorgfalt gefertigt und sollte mit Respekt behandelt werden. Von der Garantie ausgeschlossen sind Komponenten die durch falschen Einbau, falsche Handhabung, Unfälle, Betrieb, Service, mangelnde Wartung und Pflege, sowie Mißbrauch und / oder Reperaturversuche beschädigt wurden. Desweiteren sind auch Verschleißteile wie etwa Sicherungen und Batterien, optische Beeinträchtigungen, Versand-, Transportkosten von der Garantie ausgeschlossen.

GARANTIEANSPRUCH

Mit einem Garantieanspruch -, Reparaturen wenden Sie sich bitte an Ihren Fachhändler. Dieser wird sich mit Hobbytech kurzschließen, um eine sachgerechte Entscheidung zu fällen, die Ihnen schnellst möglich hilft. Für ungültige Garantieansprüche werden Ihnen vor der Rücksendung möglicherweise Bearbeitungskosten in Rechnung gestellt. Vorab berechnet werden notwendige Reparaturen die durch Nachlässigkeit oder Mißbrauch erforderlich sind. Sollten Sie sich entscheiden das keine Arbeiten ausgeführt werden sollen, behält sich Hobbytech das Recht Bearbeitungs und Versandkosten in Rechnung zu stellen.

Konformitätserklärung gemäß dem Gesetz über Funkanlagen und Telekommunikationsendeinrichtungen (R & TTE) Richtlinie 1999/5EC

sarl IModel
5 place de Rome
13006 Marseille
Frankreich

Erklärt das Produkt: SPIRIT EVO RTR
w/ WAVE XT100/XR100 (KTH-90902G)
Item Number : XT WAVE-SET

Geräteklasse: 1

Entspricht den grundlegenden Anforderungen und den übrigen einschlägigen Bestimmungen des FTEG (Artikel 3 der R & TTE -Richtlinie)

- Schutz der Gesundheit und Sicherheit des Benutzers und jede andere Person, auf den Schutz Anforderungen der Niederspannungsrichtlinie 73/23/EWG (Artikel 3.1a der Richtlinie) basiert
  Normen: EN 62311:2008
- Die grundlegenden Anforderungen der Richtlinie für elektromagnetische Verträglichkeit (Artikel 3.1b)
  Normen: EN 301 489-1 V1.9.2 (2011-09)
  EN 301 489-3 V1.4.1 (2002-08)
- Effektive Nutzung des Frequenzspektrums / Orbital Ressource, um Störungen zu vermeiden (Artikel 3.2).
  Normen: EN 300 440-1 V1.6.1 (2010-08)
  EN 300 440-1 V1.4.1 (2010-08)

Hersteller Adresse: Sarl Imodel
5 place de Rome
13006 Marseille
Frankreich

Datum der Ausstellung: Semptember 27, 2012

Dieses Produkt darf nicht über den Hausmüll entsorgt werden.
Es ist die Verantwortung des Benutzers, die Elektrogeräte am Ende der Laufzeit an einer registrierten Rücknahmestelle für Elektroschrott abzugeben.
Dies gewährleistet das die Umwelt und natürliche Ressourcen geschont werden.
Für Fragen bezüglich der Müll Entsorgung können Sie die zuständige Organisation oder Ihren Fachhandel kontaktieren.

CE

i.A.

WICHTIG - LESEN SIE DIESE ANLEITUNG VOR DER VERWENDUNG DURCH !

BITTE LESEN SIE ALLE ANWEISUNGEN UND MACHEN SIE SICH MIT DEN PRODUKTEN VOR DER INBETRIEBNAHME VERTRAUT.
Dieses Produkt ist kein Spielzeug. Es ist ein hochentwickeltes Hobby Produkt. Es ist wichtig, sich mit dem Modell, dem Handbuch und seiner Konstruktion vor der Montage und dem Betrieb vertraut zu machen. Die Beaufsichtigung durch Erwachsene ist erforderlich.

VORSICHT

Um ernsthafte Verletzungen und Sachschäden zu vermeiden, betreiben Sie alle ferngesteuerten Modelle in einer ansprechenden Art und Weise wie nachfolgend beschrieben.
R/C Auto Modelle können Geschwindigkeiten von mehr als 40km/h (25mph) überschreiten und nicht schnell gestoppt werden.
❶ Niemals die R/C Modelle auf der Straße oder Autobahn fahren, da dies zu schweren Verkehrsunfällen beitragen und / oder führen könnte.
❷ Niemals ein R/C Modell in der Nähe von Menschen oder Tieren verwenden. Und / oder diese als Hindernisse verwenden, wenn R/C Fahrzeuge betrieben werden.
❸ Um Verletzungen an Personen und / oder Tiere, sowie Schäden an Eigentum zu vermeiden, niemals ein R/C Modell in einem begrenzten oder überfüllten Bereich betreiben.
❹ Bedienung von R/C Modelle auf Möbel oder andere leblose Gegenstände verursachen Schäden an den Objekten und den R/C Modell.

VORSICHT WÄHREND DES BETRIEBES

Wenn das R/C Modell in Betrieb ist, berühren Sie keinesfalls einer seiner beweglichen Teile, wie z.Bsp. Antriebswellen, Räder.
❶ Der Motor des Fahrzeuges wird sehr heiß während des Laufes und könnte bei Berührung Verbrennungen verursachen.
❷ Stellen Sie sicher, dass niemand in Ihrem Fahrbereich die gleiche Frequenz benutzt. Die Benutzung gleicher Frequenzen zur gleichen Zeit, kann zu einem Verlust der Kontrolle über die R/C Modelle und somit zu schweren Unfällen führen. Egal ob Sie Auto fahren, Fliegen oder Segeln.
❸ Stecker richtig verbinden. Um einen durch Kurzschluss entstandenen elektrischen Schlag und / oder Schäden am Produkt zu verhindern, isolieren Sie Verbindungen mit Schrumpfschlauch oder Isolierband.
Vor der Inbetriebnahme des Fahrzeuges kontrollieren Sie die Batterie Verkabelung und Stecker und stellen Sie sicher das diese nicht locker sind oder auf dem Boden schleifen. Sichern Sie die Leitungen mit Isolierband oder Nylon Kabelbinder.
❹ Steife Drehung der Zahnräder, Wellen, Gelenke und Räder können den Motor beschädigen oder zerstören. Bei der Montage wird empfohlen, um eine ordnungsgemäße Verbindung und Drehung der Welle mit einer 1,5 V Trockenbatterie des Modells zu überprüfen. Ein verschlissener Motor führt zum überhitzen und resultiert in kurze Laufzeit. Ersetzen Sie den abgenutzten Motor so schnell wie möglich.
❺ R/C Modelle können außer Kontrolle geraten, wenn die Batteriespanne vom Empfänger oder Sender abfällt. Bei Anzeigen hierfür halten Sie das Fahrzeug sofort an, bevor Ihr Auto außer Kontrolle gerät.

SICHERHEITSHINWEISE

- Befolgen Sie die beschriebenen Vorschriften für einen sicheren Funksteuerungsbetrieb.
- Betreiben Sie Ihr Modell stets auf offenen Gelände, weitab von Automobilien, Verkehr und der Nähe von kleinen Kindern.
- Stellen Sie sicher, dass niemand in Ihrem Fahrbereich die gleiche Frequenz benutzt. Die Benutzung gleicher Frequenzen zur gleichen Zeit kann zu schweren Unfällen führen, egal ob beim Autofahren, Fliegen oder Segeln.
- Vermeiden Sie das Fahren durch Pfützen und Regen. Wenn die R/C Einheit, der Motor oder der Akku nass geworden sind, dann trocknen und säubern Sie diese in einem trocknen Bereich.

R/C Betriebsverfahren
❶ Sicherstellen, dass Kontrollsender und Trimm in neutral eingestellt sind. Sender einschalten.
❷ Empfänger einschalten.
❸ Überprüfen Sie den Betrieb des Sender vor der Inbetriebnahme.
❹ Stellen Sie Lenkservo und Trimm so ein, dass das Modell gerade läuft wenn der Sender in Neutral ist.
❺ Rückwärts-Sequenz zum Abschluss nach dem Laufen.
❻ Achten Sie darauf, die Verbindungen zu trennen / entfernen Sie alle Batterien.
❼ Entfernen Sie Sand, Matsch, Schmutz usw.
❽ Lagern Sie das Auto und Akkus getrennt, wenn sie diese nicht benutzen

INBETRIEBNAHME DES MODELL

Zu Verbesserung der Gesamtleistung des Autos, ist es notwendig, das Fahrzeug auf die jeweilige Strecke (und deren Oberflächenbeschaffenheit) auf die Sie fahren, einzustellen. Nehmen Sie die Einstellung unter Bezugnahme der Bedienungsanleitung vor. Beachten Sie das „Balance" das Stichwort ist.

❶ ***Reifen -*** Reifen haben einen großen Einfluss auf die Leistung Ihres Autos, und sind in der Regel die ersten Komponenten die abgestimmt werden. Wählen Sie jeweils die richtigen Reifen für die Rennstecke auf der Sie fahren.
❷ ***Vorspur und Nachspur -*** Das Einstellen der Vorspur (Toe-in), die Räder zeigen etwas nach innen, bietet dem Fahrzeug guten Geradeauslauf und moderate Lenkeigenschaften. Nachspur (Toe-out), die Räder zeigen etwas nach außen, gibt scharfe und klare Lenkung. Achten Sie darauf, nicht zu übertreiben.
❸ ***Sturzwinkel -*** Beim Nehmen der Kurve ist das Auto gezwungen nach außen zu gehen, was zu Instabilität führen kann. Die Kontaktfläche eines jeden Reifens wird durch den Sturzwinkel bestimmt. Die Haftung der Reifen kann durch die Einstellung des Sturzes beeinflusst werden. Um die Haftung bei Kurvenfahrt zu erhöhen, stellen Sie den Sturzwinkel negativ. Um die Haftung zu reduzieren stellen Sie den Sturz positiv ein.
❹ B***odenfreiheit und Aufhängungsrückgang -*** Bodenfreiheit und / oder Rückfederungshub haben einen großen Einfluss auf die Stabilität bei Kurvenfahrt, Beschleunigung und Bremsung. Bodenfreiheit kann durch Änderung der Dämpfer Federkraft und Steifheit eingestellt werden.
❺ ***Getriebeübersetzung -*** Das richtige Übersetzungsverhältnis sollte durch die verfügbare Ausgangsleistung des Motors bestimmt werden, die Art der Batterie, Streckenzustand und das Layout. Es sollte auch angemerkt werden, dass das Fahren des Autos auf einer guten Griffläche, die Verwendung des Ritzel um einen Zahn kleiner nahe liegt, um so effektiv alle verfügbare Batterieleistung zu nutzen.

AUCH WENN DIESES AUTO SCHON FAHRFERTIG IST, MÜSSEN SIE TROTZDEM NOCH EINIGE KLEINE DINGE TUN, UM SICH MIT IHREM PRODUCT VERTRAUT ZU MACHEN. BEFOLGEN SIE BITTE DIE SCHRITTE .

INSTALLIEREN SIE DIE BATTERIEN IN DEN SENDER

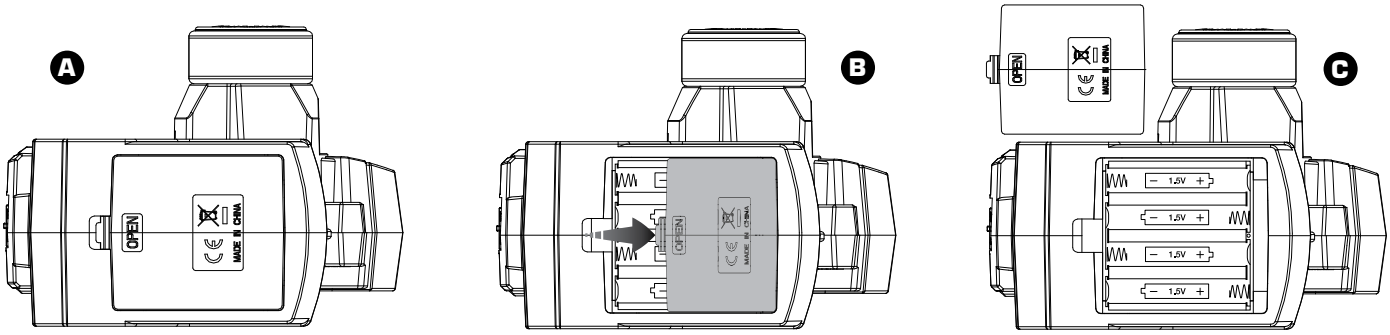

- Entfernen Sie die Batterieabdeckung von dem Sender, indem Sie in die durch den Pfeil angegebene Richtung schieben / Abbildung B.
- Entfernen Sie die benutzten Batterien.
- Legen Sie neue AA Batterien ein. Achten Sie auf die Polarität. Die Richtungsangabe ist vorgegeben (C).
- Schieben Sie die Abdeckung zurück in die Verankerung.

INSTALL THE RECEIVER BATTERY

A Entfernen Sie die 2 Empfänger-Box Clips aus der Abdeckung der Empfängerbox.

B Installieren Sie 4 Stück AAA-Batterien (nicht mitgeliefert) und sicher Sie die Öffnung mit Klebeband (mehr Sicherheit).

C Installieren Sie die Empfänger-Box richtig in das Batteriefach und verbinden Sie den roten Stecker.

Sie können die Empfänger-Box Abdeckung zu schließen.

EINSCHALTEN DER STROMVERSORGUNG (BIND)

Stellen Sie das Fahrzeug auf einen Block, so das die Räder den Boden nicht berühren.
Schalten Sie zuerst den Sender ein. Beim Anschalten des Sender-Schalters leuchtet die LED Akku-Anzeige auf. Sollte diese blinken oder nicht aufleuchten, überprüfen Sie die Polarität und die Batterieleistung. Wenn die Batterie schwach ist, ersetzen Sie die Batterien durch neue.

A Schalten Sie den Empfänger ein.

B Vor der Inbetriebnahme überprüfen Sie das Signal von Sender und Empfänger. Stellen Sie sicher das der TH Trim auf neutral ist. TH D/R ist auf den maximalen Wert (10) und ST in auf NOR. Mit einer Spitze, drücken Sie für 3 Sekunden auf den Empfänger Knopf, dann lassen Sie los: Rotes LED blinkt erst und leuchtet dann. Dies bedeutet, dass Ihr Sender korrekt mit Ihrem Empfänger synchronisiert ist.

STEUERUNG IHRES MODELLS

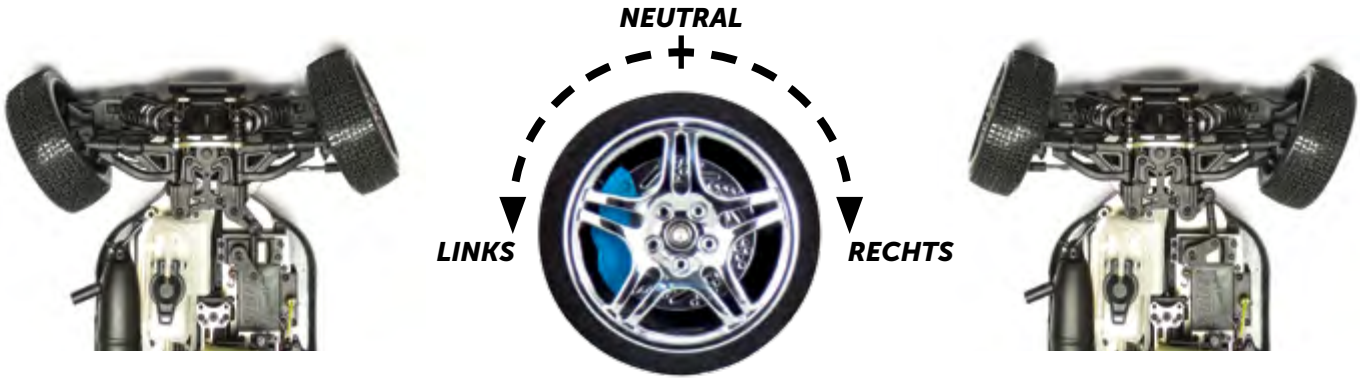

Wenn die Räder in die entgegengesetzten Richtung arbeiten, dann bedienen Sie den Servo- rückwärts-Schalter (ST in NOR Position).

SENDER EINSTELLUNG

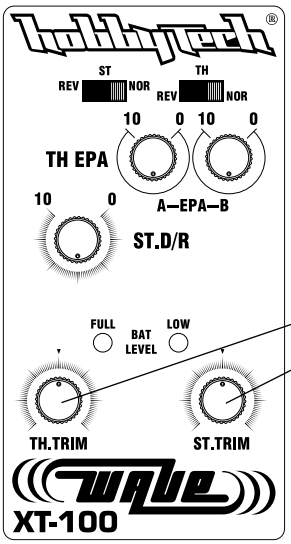

Notiz: Wenn Sie das Gerät bedienen, halten Sie bitte einen Abstand von 40cm, zwischen den Sender und Empfänger ein.

Gas Trimmung

Lenkungstrimmung

Wenn Sie ein Rückwärts Benutzer sind, setzen Sie zuerst den Lenkungs- und / oder Gas-Schalter auf die REV Position.

Gas Trim wird verwendet, für die leichte Trimmung des Gas Servo's wenn der Hebel in Neutraler Position ist.
Lenkungs Trim wird für die leichte Trimmung der Vorderradlenkung verwendet.
Notiz: Wenn der Hebel in Neutraler Position sind und die Vorderräder nicht gerade, dann können Sie die Lenkung einstellen.

LED ANZEIGE

Ween die grüne LED blinken, Fahrbetrieb einstellen und Batterien ersetzen bzw. die Akkus aufladen.

Beim Aufleuchten der roten LED am Sender muß der Modellbetrieb sofort eingestellt werden!

DIE EINSTELLUNG DES EMPFÄNGERS MIT FAIL SAFE LEISTUNGE

1. Bitte drücken Sie die TH, ST Schalter des Senders in die normale Kontroll Position. Schalten Sie den Sender und den Empfänger gleichzeitig ein. Das LED des Empfängers wird leuchten.
2. Das LED des Empfängers wird schnell blinken, wenn Sie den F/S SET Schalter betätigen.
3. Bringen Sie den Sender Gashebel zum bremsen in den Winkel den Sie möchten. Drücken Sie den F/S SET Schalter am Empfänger, das LED wird die ganze Zeit leuchten, wenn die Einstellung vorbei ist.
4. Bitte bringen Sie den Gashebel nun in die Stop Position wenn Sie ihm im Elektro Auto verwenden.
5. Beim Abschalten des Senders ist der Gas Servoarm ist automatisch auf der Bremsen Einstellungsposition.

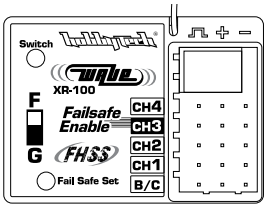

VORWÄRTS / BESCHLEUNIGUNGSPOSITION | **BREMSE / SENKGESCHWINDIGKEITSPOSITION** | **NEUTRAL POSITION**

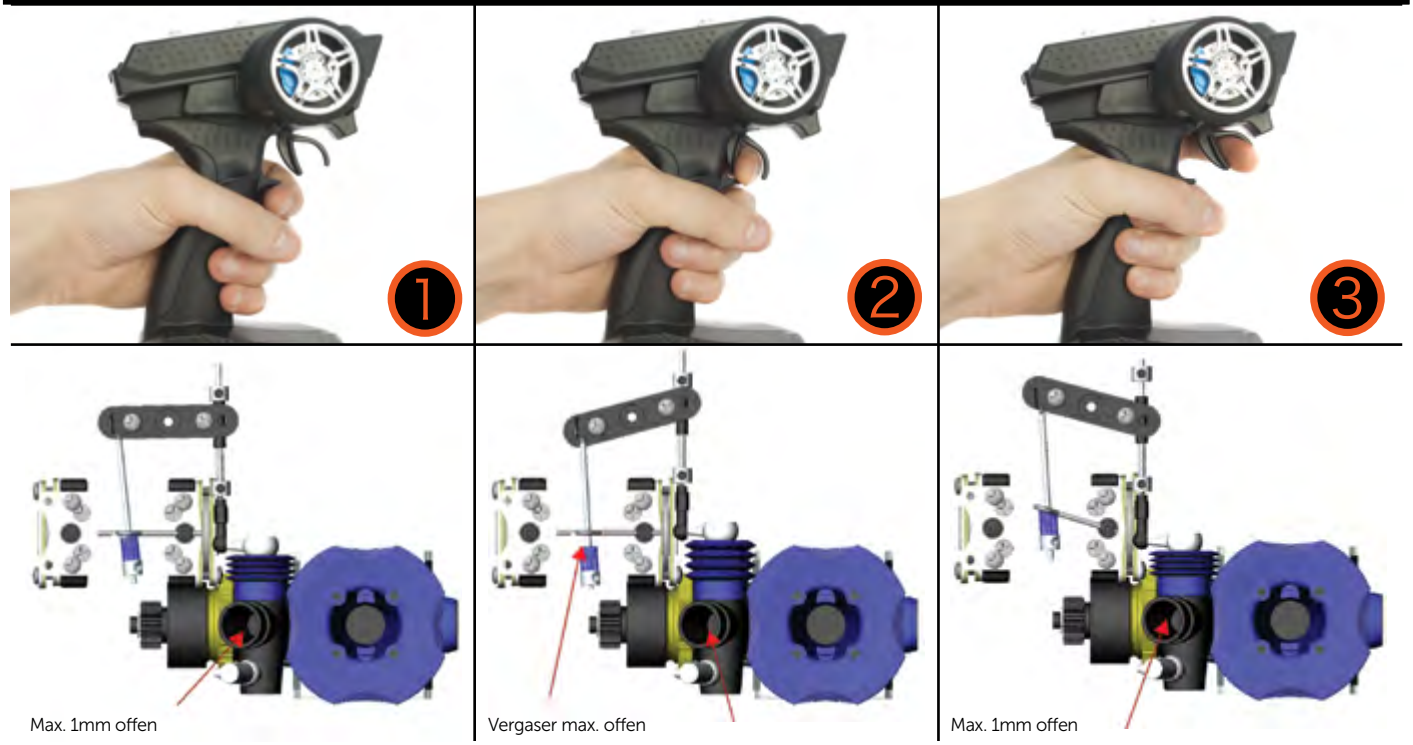

Max. 1mm offen | Vergaser max. offen | Max. 1mm offen

INSTALLIEREN DES SCHAUMSTOFF LUFTFILTER

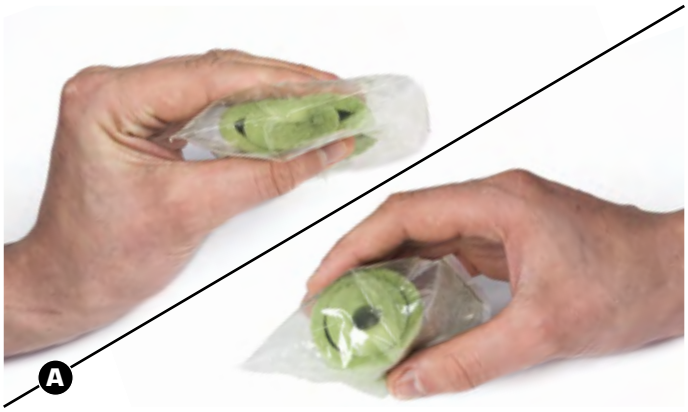

Schütteln und Drücken Sie den Schaumstoff in der Tasche 10mal rundherum

Öffnen Sie den Plastikbeutel und nehmen Sie den Schaumstoff Luftfilter heraus

Entfernen Sie den Plastik Luftfilterdeckel

Installieren Sie den doppelte Luftfilterschaumstoff auf seine Halterung mit dem mitgelieferten Schlüssel

INSTALLIEREN DER MOTOR GLÜHKERZEN (NICHT IM LIEFERUMFANG)

Aufkleber der Motorabdeckung entfernen

Installieren Sie die Glühkerzen am Kreuz Schraubenschlüssel

Verwenden Sie den Schlüssel, um die Glühkerzen vorsichtig in den Motorbrennraum zu schrauben

Schrauben Sie den Zündkerzenschlüssel im Uhrzeigersinn bis zum Anschlag

AUFFÜLLEN DES TANKS

Füllen Sie etwas Kraftstoff in Ihre Brennstoffflasche

Füllen Sie den Kraftstofftank bis zum Rand

PRIME AND STARTING THE ENGINE

Verwenden Sie den richtigen Weg, um Ihren Glühstarter aufzuladen

A Legen Sie Ihre Finger über den Auspuff und ziehen Sie den Zugstarter bis Sie den Kraftstoffeintrag im Vergaser sehen

B Klemmen Sie den Glühstarter über die Glühkerze und ziehen Sie den Seilzugstarter mit kurzen, schnellen Impuls

WICHTIG - MOTOR ANLEITUNG

(1) Vergaser Gehäuser
(2) Gas mit Drosselklappe
(3) Haupt Nadel
(4) Gasanschlag Verstellschraube
(5) Gas Nadel

SICHERHEIT

❶ Der Motor ist kein Spielzeug. Durch seine Kraft können Verletzungen zugezogen werden, seien Sie sorgfältig. Eigentümer und Benutzer haben die Verantwortung für die Sicherheit beim Betrieb des Motors.
❷ Es ist ratsam, einen kompetenten Ansprechpartner während des ersten Laufes zu befragen.
❸ Prüfen Sie, ob der Motor im ferngesteuerten Auto korrekt installiert ist.

GLÜHKERZE (NICHT ENTHALTEN)

Installieren Sie einen geeigneten Stecker für den Motor . Die Kompatibilität der Glühkerze hat eine deutliche Wirkung auf die Leistung und Zuverlässigkeit. Besonders im Fall von sehr hohen Leistungsmotoren muss die Glühkerze als entbehrlich angesehen werden. Allerdings kann die Lebensdauer des Steckers durch sorgfältige Anwendung erweitert werden, sowie die Motorleistung erhalten.

ERSTE LAUF

Dieser Motor ist Hochtechnologie. Wenn Sie nicht sicher sind, wie Sie die Wartung und Reparatur Ihres Motors gewährleisten, müssen Sie eine kompetente Person fragen. Eine Einlaufzeit ist für Ihren Motor erforderlich. Der korrekte Lauf Ihres Motors bestimmen seine spätere Leistung und Lebensdauer. Während der Einlaufzeit ist es ratsam Kraftstoff mit mehr Ölgehalt zu verwenden. Der Vergaser hatte eine Fabrik Grundeinstellung.
Wir empfehlen die Hauptnadel (3) (um eine Umdrehung) vor dem Laufverfahrenzu lösen. Während der Einlaufzeit ist es ratsam den Motor bei 50-75 % seiner Leistung zu verwenden, während 1 oder 1,5 Liter . Während der Einlaufzeit muss der Motor immer einen guten und konstanten Leerlauf haben und viel Rauch und übermäßiger Kraftstoff kommt aus der Vorschubstange .

ATTENTION ! The proper running in of your engine determines its eventual performance and life time, you can shorten the life time and performance dramatically, and you can also permanently damage the engine.

RATSCHLÄGE ZUR WARTTUNG

❶ Ein ordnungsgemäß gewartet Luftfilter ist erforderlich für die Lebensdauer und die Leistung eines jeden Nitro-Motors. Benutzen Sie Ihren Motor nie ohne Luftfilter oder fehlerhaften Luftfilter, da Staub und Schmutz die in den Motor gelangen unwiderruflich schädigen und die Lebensdauer verkürzen.
❷ Reinigen Sie die Außenseite des Motors nur mit Petrol Produkte. Reinigen Sie den Motor NIEMALS mit Wasser.
❸ Überprüfen Sie den Motor regelmäßig auf Undichtigkeiten.

ATENCION :

- Este coche no es un juguete. El comprador de este producto reconoce y comprende que asume la responsabilidad sobre los danos personales o materiales que pueda causar por El uso de este producto.
- El usuario es el unico responsable del correcto uso de este producto. El fabricante o el vendedor no tienen ninguna responsabilidad sobre los posibles danos producidos por su mal uso.
- No use el coche R/C en lugares peligrosos donde pueda causar danos a personas o propiedades.
- No deje su coche y emisora a la intemperie. La humedad de la noche puede causarles danos.
- No olvide retirar las pilas y/o emisora si no va a utilizarlos mas en el dia.
- No use pilas o baterias mezcladas de diferentes tipos o antiguedad.
- Asegurese de apagar la emisora cuando vaya a dejarla de sus manos. Si esta encendida, se pueden mover los controles involuntariamente y causar un accidente.
- Mantenga el coche fuera del alcance de los ninos. Este aparato esta pensado para personas mayores de 14 anos. Los menores de esta edad deberan usarlo siempre bajo la supervision de un adulto.

GARANTIA DE 90 DIAS

LEER CON MUCHA ATENCION LAS LINAS SIGUIENTES :
La garantia de 90 dias empieza el dia de la compra del producto Durante esta temporada de 90 dias la garantia cubre todos los componentes (menos las pezas de transmicion)Si un componente no funciona despues de ser averiguade por nuestro servicio tecnico sera cambiado.
Este producto no es un juguete los menores de 14 anos tienen que utilizarlo bajo la responsabilidad de adultos.
Cuando se utiliza el producto si hay un problema hay que areglarlo inmediatamente.

SIN GARANTIA

Este producto es un modelo de halta prestacion, y se tratara de utilizarlo con cuidado y respeto.Al nivel del concepto se escojieron pructos robustos . Sin enbargo si se utiliza el pructo de una manera muy dura se pueden romper piezas.
La garantia no cubre piezas usadas o rotas por mal tratamiento La garantia tambien no cubre avarias por casos externos al producto (por exemplo un accidente,golpes humedad) y de una mala ulizacion (conectores enchufados al reves piezas desmontadas por el utilizador o mal montadas .

COMO UTILIZAR LA GARANTIA

Si hay un problema tecnico la primera cosa es de consultar la persona que le vendio el producto por ejemplo su tienda habitual de modelismo y le diran si su producto esta vajo garantia.
Nunca hay que mandar el producto al fabricante se tiene que presentar en primero a donde se compro.
De esta manera si se averigua que el producto tiene un problema tecnico y que la garantia lo cubre, el vendedor podra cambiar la pieza defectuosa o mandar el producto directamente a nuestros amlmacenes..
Cuidado si no se respetan estas condiciones se facturara la mano de obra, las piezas defectuosas y los portes

Les aconsejamos guardar siempre las facturas de compras

DECLARACION DE CONFORMIDAD SEGUN LA DIRECTIVA R&TTE 1999/05/CE

Sarl Imodel
5 place de Rome
13006 Marseille
France

Declara que el producto siguiente: SPIRIT EVO RTR
w/ WAVE XT100/XR100 (KTH-90902G)
Item Number : XT WAVE-SET

Catégoria de equipo : 1

Coresponde a las exigencias oficiales de la directiva FTEG (Articulo 3 de la directiva R&TTE)

- Proteccion de la salud y de la securidad del usuario o de toda otra personaen conformidad con el articulo 3.1.a
  Norma aplicada : EN 62311:2008
- Exigencias en materia de proteccion segun la compatibilidad electromanetica (articulo 3.1b)
  Norma aplicada : EN 301 489-1 V1.9.2 (2011-09)
  EN 301 489-3 V1.4.1 (2002-08)
- Utilizacion del spectro aplicado a las comunicaciones radioterestres o espaciales y eficaz y al recourso orbital para evitar las interferencias peligrosas (articulo 3.2).
  Normes appliquées: EN 300 440-1 V1.6.1 (2010-08)
  EN 300 440-1 V1.4.1 (2010-08)

Direccion del fabricante : Sarl Imodel
5 place de Rome
13006 Marseille
France

Fecha 27 de Septiembre 2012

Esta pictografia enseina que el producto no debe ser tratado como restos caseros Tienen que eliminar esto productosafin sin danar a la salud y al medioambiente. Un tratamiento sin control de este produto podria concecuencias negativas sobre el medio ambiente y la salud. ayudenos a respetar el medio ambiente

CE

i.A.

IMPORTANTE - LEER ANTES DE ARRANCAR

LEER ESTAS INSTRUCCIONES Y ACOSTUMBRARSE CON LOS PRODUCTOS ANTES DE UTILIZARLOS.

Este producto no es un juguete es un modele reduzido y hay que aprender poco a poco bajo los consejos de un adulto.

CUIDADO

Antes de danar a personas o a objetos utilizar el modelo teledirigido de manera responsable como esta detaillado mas lejos

Estos modelos pueden alcanzar una velocidad de mas de 40KM/H.

❶ Nunca conducir el modelo en carreteras y en la caille porque podrian provocar accidentes

❷ No hay que rodar cerca de personas o de animales.

❸ Para no danar a personas o animales no hay que rodar en sitios demaciados pequenos

❹ Manejar con el modelo en la casa puede danar a objetos.

PRECAUCIONES DE UTILIZACION

Cuando el modelo esta en marcha nunca hay que tocar las piezas en movimiento (transmicion ruedas engrenage).

❶ Cuando el coche esta rodando el motor se calienta y puede llegar a una alta temperatura no hay que tocarlo. Sino hay riesgo de quemaduras.

❷ Proteger todos los cables electricos que no sean en contacto con pieza en movimiento sostener los cables con collares de plastico sujetados al chasi del coche.

❸ El motor puede estropearse si todas las piezas en movimiento no estan libres :ruedas,ejes de transmicion pignones. El motor puede calentarse demaciafdo y gastara mas baterias.

❹ Le moteur risque d'être endommagé si toutes les pièces en mouvement ne tournent pas librement : roues, axes de transmission, pignonnerie...Le moteur risque de chauffer plus que la normale, il consommera plus d'énergie et diminuera l'autonomie de l'accu. Il est important de vérifier régulièrement que toutes ces pièces et le moteur sont en bon état. Dans le cas contraire, les changer immédiatement.

❺ Si la bateria se descarga y no puede alimentar el receptor el coche empieza a perder velocidad hay que cargar inmediatamente la bateria

CONSIGNAS DE SEGURIDADES

- No hay que utizar el modelo en el medio de ninos o de la muchedumbre
- No hay que rodar el el agua o bajo la lluvia Si el motor o la electronica esta mojada hay que secarla.

Puesta en marcha de la Radio :

❶ Encender la emisora despues de haber puesto el Trim (motor) a la posicion 0

❷ Enchufar en posicion on el receptor

❸ Antes de rodar averiguar coche parado que todos los mandos uncionan

❹ Ajustar el trim del volante para que el coche rode derecho

❺ Despues de rodar para parar el mando primero apagar el receptor y despues la emisora

❻ Desenchufar la bateria

❼ Y antes de todo limpiar el modelo

Para aumentar las prestaciones del modelo es necesario de ajustar el coche segun el tipo de circuito .

Faire les réglages en se référant aux instructions de ce manuel.

Garder à l'esprit que « l'équilibre » est le maître mot.

Las ruedas : utizar el tipo de ruedas segun el circuito : arena,tiera, asfalto.

LEER CUIDADOSAMENTE ESTE MANUAL DE INSTRUCCIONES ANTES DE COMENZAR EL RODAJE :

INSTALACION BATERIAS DE EMISORA

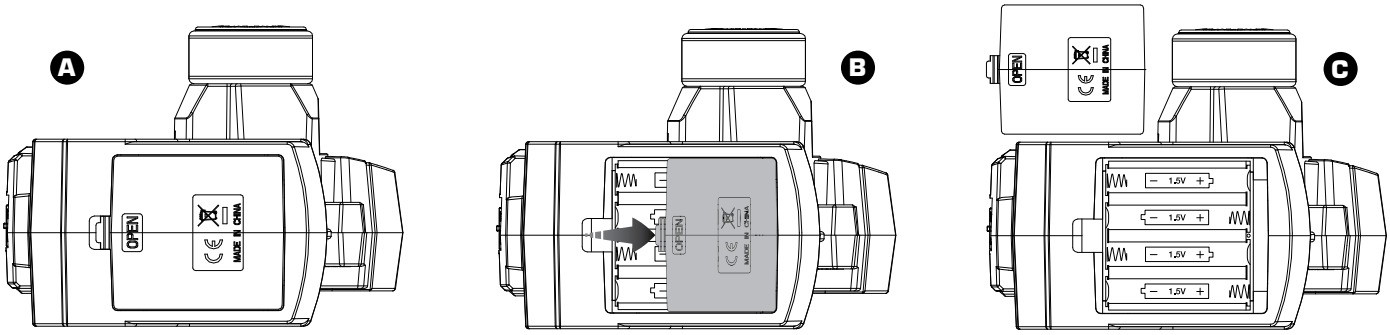

A Retire la tapa

B Instale 4 pilas alcalinas AA tal y como muestra el dibujo

C Cierre la tapa y coloquela en su lugar

INSTALACION BATERIAS DE RECEPCION

A Retire los 2 clips de la tapa de la caja del receptor.

B Instale 4 baterias o pilas Alcalinas AAA en el portapilas y asegurar todo con una cinta adhesiva.

C Conectar la toma del portapilas con la toma del interuptor.

BIND

Emparejar el emisor con el receptor. (el emparejamiento ya esta efectuado en fabrica).

A Conector el Emisor y el interuptor del receptor sobre el coche.

B Cuando el led del receptor parpade, pulse el boton de emparejamiento
Cuando el led se quede encendido, el emarejamiento se ha completado

COMPROBACION DE LA DIRECCION

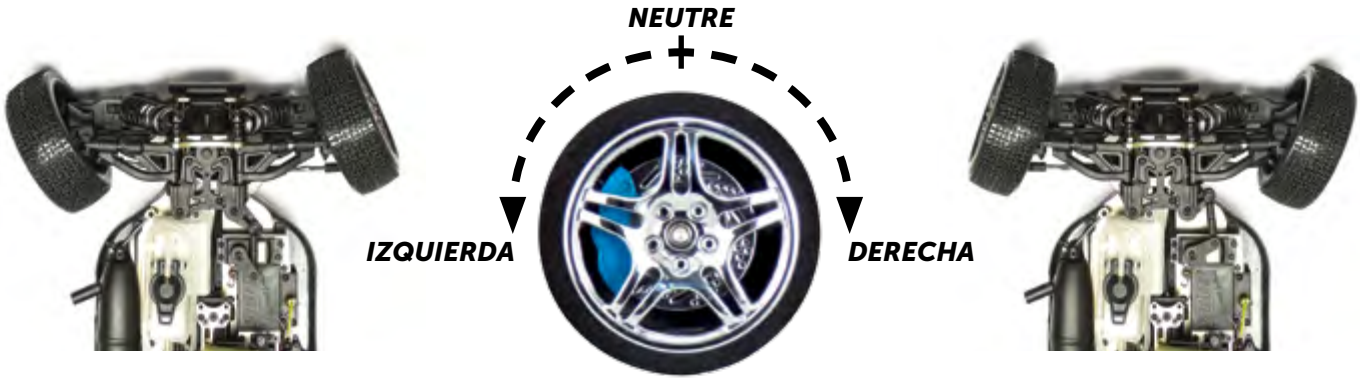

Muevar el volante de la emisora para verificar que se mueve de forma corecta

RÉGLAGES DE LA RADIO

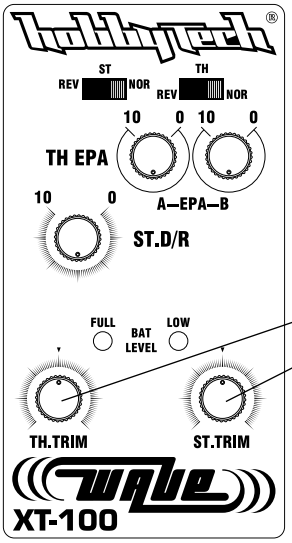

Cuidado Poner la emisora a 40 cm del Receptor (maximo)

trim de direccion

trim de aceleracion

Si quiere cambiar la direccion de los servos pensar a inversar en primero los Tri

Utilizar el trim de aceleracion "Throttle" para ajustar si no obtiene la posicion neutral

Utilizar el trim de direccion "Steering" para ajustar el punto neutro de la direccion

INDICADOR LED NIVEL DE BATERIA

Cuando el LEDS verde comiencen a parpadear, sustituya imediatamente las baterias por otras nuevas.

Nunca dejar que las baterias se descargan completamente ya que podrias perder el control del coche.

AJUSTE DEL FAIL SAFE

1. Conectar el Emisor y el interuptor del receptor sobre el coche
2. Pulse el boton "fail safe" con una punta, El led parpadea rapidamente
3. Situe el gatillo de gas en la posicion de maximo freno, y pulse otra vez el boton "fail safe"
4. Cuando el led se quede encendido el ajuste del fail safe ya se ha completado.
5. Se recomienda fijar posicion maximo freno para modelos de explosion

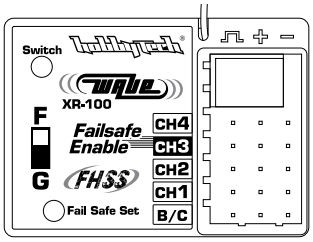

NEUTRO

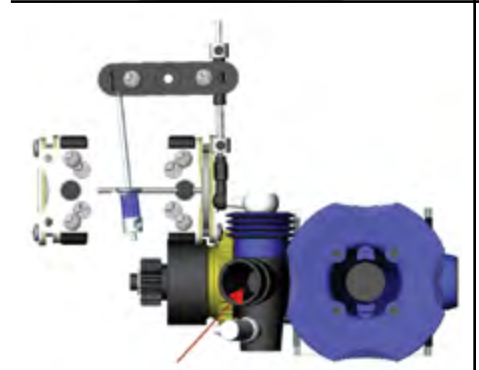

Abierto 1mm maximo

MAXIMO GAZ

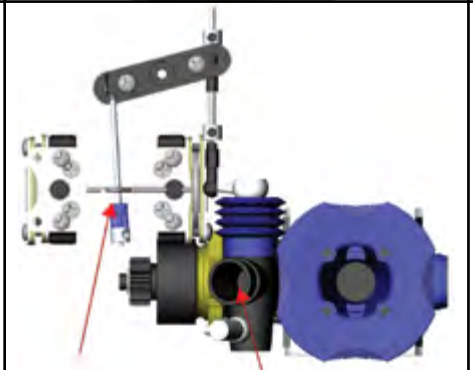

Apertura del carburador maxima

FRENO

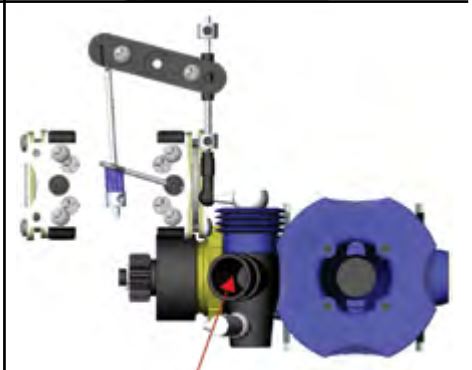

Abierto 1mm maximo

MONTAJE DE LA ESPUMA DE FILTRO

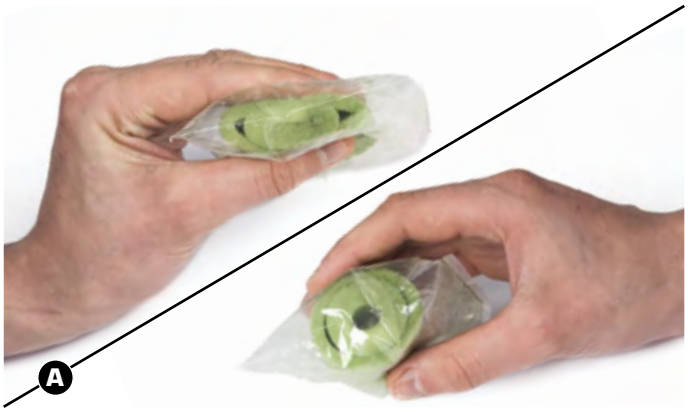

Proceder a «apretar la espuma del filtro para su correcta lubricación»

Abrimos la bolsa con cuidado de no cortar la espuma de filtro

Retirar la tapa del filtro

Colocar la espuma de filtro y volver a colocar la tapa con su tornillo

MONTAJE DE LA BUJIA SOBRE EL MOTOR

Retirar la protección del motor

Colocar la bujía en la llave de bujía

Procedemos con cuidado a roscar la bujía al motor

La bujía tiene que estar bien apretada

RELLENAR EL DEPOSITO DE CARBURANTE

Llenamos el biberón de combustible

Llenamos el deposito con el biberón

ARANCAR EL MOTOR

Cargar corectamente el chispometro respetando el uso del cargador

A Tapando la salida del escape cebamos el circuito de gasolina tirando del arranque del motor

B Colocamos el chispometro debidamente cargado y procedemos a tirar del arrancador con tirones secos pero no excesivamente largos

IMPORTANTE - REGLAJE DE MOTOR

(1) Cuerpo del carburador
(2) Valvula y goma
(3) Aguja de reglaje
(4) Tornillo de reglaje de la baja
(5) Aguja de reglage de Halta

SEGURIDAD

❶ *Este producto no es un juguete, pero un motor termico. Puede ser peligroso y danar muchisimo si las instrucciones no son seguidas*
❷ *Es muy aconsejado contactar una persona que sepa carburar un motor si es la primera ves que lo intenta*
❸ *No se puede arrancar un motor si no esta fijado en un soporte motor*

LA BOUGIA (NON INCLUIDA)

Su motor tiene que tener una bugia numerada segun el porcentaje de nitometano y la cilindrea del motor
Le aconsejamos cambiar regularmente la bougia.

PRIMERA PUESTA EN MARCHA DEL MOTOR (VER EL DIBUJO DEL CARBURADOR)

Para los utilizadores neofitos les acercarse de una persona apta en la carburacion de esos motoresil Su motor necesita un periode de rodaje La calidad del rodaje rodage déterminera su potencia y su longitud. Ay que utlizar carburantes con mas aceite El carburador esta preajustado en la fabrica pero les aconsejamos de abrir la aguja(3) de una vuelta para el rodaje
El rodaje coresponde a una utlizacion de 50/75% del rendimiento del motor sobre un consumo de 1L a 1,5 L de carburante. Durante este periodo, los reglajes deben quedar los mismos y humo tiene que salir por el resonadort.

CUIDADO ! El buen rodaje del motor va determinar las prestaciones y la longevidad de su motor. Si una pieza de su motor se rompe podremos determinar si el rodaje fue malo y no podremos aplicar la garantia

CONSEJOS DE MANTENIMIENTO

❶ *Cambiar regularmente la espuma del filtro o limpiarla antes que particulas sean aspiradas por el motor .Lo que seria iremediable peligroso para el motor.*
❷ *El motor se puede limpiar con una base de petroleo pero nunca con agua.*

REFERENCE GUIDE

ITEM	PARTS NAME
CA 283	Carrosserie SPIRIT pré-peinte orange/blanc style «Bulldog» *SPIRIT Bulldog pre-painted orange/white body*
G02100M10HSG	Moteur GO 21 à tirette 3 transferts culasse bleu vilo SG *GO 21 Rear Pull Starter Crank 14mm 3Port*
HT 230602	Ensemble coude + résonateur POLI 1/8ème TOUT TERRAIN *Rear 1/8 Off Road Manifold w/Pipe polished and Coupler*
HT 443	Pneus ROCKET montés collés sur jantes blanches à bâtons *ROCKET 1/8 Pre glued BUGGY Tyres on white spokes wheels*
HT 495023	Masselottes carbone 3 points 1 / 8ème *3 points Clutch shoe (x3 pcs)*
HT 495024.KIT	Kit 3 duretés ressort d'embrayage *Clutch spring 0.9 / 1 / 1.1mm (9 pcs)*
HT 495027	Cône de volant d'embrayage pour vilebrequin lisse *Tapered cone for SG SHAFT*
HT 495050	Volant moteur 1 / 8ème 3 points rabaissé 35mm *34mm laydown flywheel for 21 engine*
HT 501016	Support d'échappement allégé *Lightweight Muffler Stay*
HT 501154	Protection silicone d'interrupteur *Silicon Switch Protect (3pcs)*
HT 501202	Filtre à air 1/8 noir compact double mousse avec coude silicone *Compact Racing Air Filter*
HT 501225	10 Mousses compactes Filtre à air 1 / 8ème *Racing air filter foam for 1 / 8 air filter (10pcs)*
HT 501600	Aileron blanc *White wing*
HT 510006	Palonnier EPX2 plastique bras simple *EPX2 steering plastic servo horn with universal adaptor*
HT 510010	Palonnier Spirit en alu bras double ORANGE *Spirit throttle aluminium servo horn with universal adaptor*
HT 510018	Kit tringlerie jaune GAZ / FREIN universel *Universal Yellow Throttle Linkage Kit*
HT 520001	Tube antenne 30cm avec capuchon silicone x10 *Antenna pipe with cap (10 pcs)*
HT 530110	Roulements 5x10x4 2RS *Rubber ball bearing 5x10x4 2RS*
HT 530130	Roulement 5x8x2.5 épaulé *Rubber ball bearing 5x8x2.5 Flanged*
HT 530140	Roulements 4x8x2.5 épaulé *Rubber ball bearing 4x8x2.5 Flanged*
HT 530163	Roulement 6x10x3mm *Rubber ball bearing 6x10x3 2RS*
HT 530165	Roulement 8x16x5 2RS *Rubber ball bearing 8x16x5 2RS*
HT 560223	Cloche 13 T non ventilée + roulements HI-SPEED *No Ventilated clutch Bell 13 tooth with Hi Speed Bearing*
HT 580108	Chaussettes de protection poussière amortisseur *Shocks Boots (4pcs)*
HT 585006	Tiges d'amortisseurs arrières *Rear Shock Shaft x2*
HT 585007	Piston d'amortisseur STR8 *Shock Piston STR8*
HT 585008	Kit joint d'amortisseur STR8 *STR8 Shocks Rebuilt Kit*
HT 585009	Membranes d'amortisseurs STR8 *STR8 RTR Shocks Bladder*
HT 585010	Chapes et maintien ressort Amortisseurs STR8 *Shaft ball End- Spring mount*
HT 585011	Boules de chapes amortisseurs STR8 *Shock Ball End*
HT 585012	Ressort Amortisseurs Avant STANDARD 1/8ème Durs *1/8 Front Shock Spring Hard*
HT 585013	Ressort Amortisseurs Arrière STANDARD 1/8ème Durs *1/8 Rear Shock Spring Hard*
HT 585014	Bagues supérieures de fixation d'amortisseur STR8 *Shock cap bushing*
HT 585015	Boules supérieures de fixation d'amortisseur STR8 *Upper Shocks Bushing*
HT 590001	Amortisseurs avant complets universels 1/8ème Buggy/ Truggy 3.5mm, piston teflon *1/8 Off Road Front Shock Set*
HT 590002	Amortisseurs arrière complets universels 1/8ème Buggy/ Truggy 3.5mm, piston teflon *1/8 Off Road Rear Shock Set*
HT 590003	Corps d'amortisseur avant STR8 RTR *Front Shock Body Cap (2)*
HT 590004	Corps d'amortisseur arrière STR8 RTR *Rear Shock Body Cap(2)*
HT 590005	Tiges d'amortisseur avants courtes (RTR) *Shock Shaft (x2)*
STICK-SPIRIT	Planche d'autocollants SPIRIT *SPIRIT stickers sheet*
STR-009	Plots de fixation de réservoir STR8 *Fuel tank post set*
STR-016	Paliers de Différentiel central STR8 *Center Diff Mount*
STR-017	Disques de frein STR8 *Brake Disc*
STR-018	Plaquettes de frein STR8 *Brake Plate*
STR-019	Cames de frein Avant et Arrière STR8 *F / R Brake Cam*

ITEM	PARTS NAME
STR-020	Leviers de frein STR8 *Brake cam level*
STR-021	Axes de sauve-servo STR8 *Servo Saver Shaft*
STR-023	Corps de sauve-servo STR8 *Servo Saver Pipe*
STR-024	Ressort de sauve-servo STR8 *Servo Saver Spring*
STR-025	Ecrou de réglage de sauve-servo STR8 *Servo Saver Spring Adjuster*
STR-028	Chapes de direction STR8 *Steering Ball End*
STR-029	Boules de chapes de direction STR8 *6 mm Ball End*
STR-031	Pare choc avant STR8 *Front Bumper*
STR-032	Supports de carrosserie STR8 *F / R Body Mount*
STR-033	Triangles de suspension avant / arrière pour STR8 *Front / Rear lower arm*
STR-035	Supports avant et arrière d'axes STR8 *F / R Toe in Plate*
STR-037	Inserts de guidage d'axes STR8 *F / R Lower Arm Insert*
STR-038	Triangles supérieurs avant STR8 *Front upper arm*
STR-039	Chapes de triangles supérieurs STR8 *Front Tie Rod End*
STR-040	Axes à pas inversés de triangles avant STR8 *Front upper arm Turnbuckle*
STR-041	Axes inférieurs de triangles STR8 *Steering Hinge Pin*
STR-042	Axes inférieurs de triangle avant STR8 *Front lower susp Hinge Pin*
STR-043	Axes supérieurs de triangles STR8 *Front Upper susp Hinge Pin*
STR-044	Cales de réglages Triangles STR8 *Suspension Clip Spacer*
STR-045	Etriers porte fusée avant STR8 *Front C-hub left and right*
STR-046	Fusées de direction avant STR8 *Steering knuckle arm Left and Right*
STR-047	Cardans avants STR8 RTR et arrières pour FACTORY *Front or Rear CVA*
STR-048	Clavettes d'hexagones de roues *Pin 3.0x16.8*
STR-052	Boules de chapes 7mm STR8 *7 mm Ball End*
STR-053	Chapes de maintien de barre stabilisatrice STR8 *Sway Bar Mount Ball end*
STR-055	Support de renfort arrière STR8 *Rear Brace Holder*
STR-056	Kit support d'aileron STR8 *Wing Stay Set*
STR-058	Support de triangles arrières STR8 *Rear Suspension arm holder*
STR-059	Boules de maintien de barre anti-roulis STR8 *Stabilizer Ball*
STR-060	Boules de fixation Tirant arrière STR8 *Rear Ball End 7mm*
STR-061	Bras supérieurs arrières STR8 *Rear Upper Arm link*
STR-062	Axes pas inversés STR8 *Rear Upper Susp Turnbuckle*
STR-063	Axes de triangles inférieurs arrières STR8 *Rear lower Susp hinge pin*
STR-064	Axes de fixation étriers arrières STR8 *Rear hub hinge pin*
STR-066	Axes de roues arrières STR8 *Rear Wheel Axe*
STR-067	Cardans arrières STR8 *Rear Drive Shaft*
STR-068	Cardans centraux STR8 *Center Drive Shaft*
STR-069	Corps de différentiel STR8 *Diff case*
STR-070	Noix de cardans de différentiel STR8 *F/R Diff Drive Joint*
STR-071	Joint torique de différentiel STR8 *Red differential O-Ring*
STR-072	Vis et entretoises de fixation de fusée avant STR8 *Knuckle arm bushing and screw*
STR-073	Rondelles de différentiel STR8 3.6x12x0.1mm *Diff Washer 3.6x12x0.1mm*
STR-074	Rondelles de différentiel STR8 6x12x0.2mm *Diff Washer 6x12x0.2mm*
STR-075	Clavettes de différentiel STR8 *Differential Pin*
STR-076	Axes des satellites du différentiel STR8 *Diff. Bevel Gear Shaft*
STR-077	Pignons satellites de différentiel STR8 *Diff Bevel gear*

ITEM	PARTS NAME
STR-078	Pignons planétaires de différentiel STR8 *Diff Bevel gear 20T*
STR-079	Joints de différentiels STR8 *Differential Gaskets*
STR-080	Couronne de différentiel STR8 *Large Bevel Diff Gear*
STR-081	Couronne centrale 44 dents STR8 RTR *44T Steel Super Gear STR8 RTR*
STR-082	Différentiel avant / arrière STR8 *F / R Differential*
STR-083	Différentiel central STR8 *Center Differential*
STR-084	Pignon d'attaque STR8 *Small Bevel Gear*
STR-085	Noix de cardan central STR8 *Drive Joint center*
STR-086	Chapes de servo de direction STR8 *Servo Ball End*
STR-088	Boules de tringlerie de direction STR8 *Ball end*
STR-091	Vis de fixation moteur STR8 *Engine mount Screw M4*
STR-094	Plaque plastique fixation servo *Plastic servo mount*
STR-097	Cellule de différentiel STR8 2012 *Gear Case STR8*
STR-098	Etriers arrières STR8 2012 *L / R Rear Hub*
STREP-303	Axes pas inversés de direction STR8 EPX2 / Rally Cross EP *EPX2 / RallyCross EP Steering turnbuckle*
STREP-304	Platine avant STR8 EPX2/ Sprit EP/ RallyCross *STR8 EPX2/ Sprit EP/ RallyCross Front Plate*
STREP-305	Colonnette de platine radio avant en plastique *Front plate holder*
STRX-007	Barre de direction Spirit *Steering Plate*
STRX-008	Protections latérales Spirit *Side Guard*
STRX-010	Réservoir Spirit *Fuel tank*
STRX-011	Molette d'antenne *Antena pipe screw*
STRX-012	Renforts de châssis Spirit *Chassis Brace Set*
STRX-014	Vis fermeture de boite radio *Radio box locked screw*
STRX-015	Boite radio Spirit/ STR8 X2/ STR8 Rally Cross *Spirit/X2/STR8 Rally Cross Radio Box*
STRX-022	Bras de sauve servo Spirit *Servo Saver Arm*
STRX-026	Ensemble fixation barre ackermann *Steering plate fittings set*
STRX-050	Ecrous de roues Spirit *Wheel Nut*
STRX-088	Boules de tringlerie de direction Spirit *Ball end*
STRX-089	Support de transpondeur *Transponder Holder*
STRX-092	Kit de visserie Spirit *Spirit Screw Set*
STRX-201	Châssis principal Spirit RTR *Spirit RTR main chassis*
STRX-202	Platine radio avant Spirit RTR *Spirit RTR front radio plate*
STRX-203	Platine centrale Spirit RTR *Spirit RTR Center diff plate*
STRX-205	Support d'amortisseurs avant Spirit RTR *Spirit RTR Front Shock Tower*
STRX-206	Support d'amortisseurs Arrière STR8 RTR *Spirit RTR Rear Shock Tower*
STRX-209	Platine radio arrière Spirit RTR *Spirit RTR rear radio plate*
STRX-234	Support inférieur d'axe avant Spirit RTR *Spirit RTR Front suspension arm holder*
STRX-249	Hexagones de roues Spirit RTR *Spirit RTR Wheel Hub*
STRX-290	Supports moteur Spirit RTR *Spirit RTR Engine mount*
XT 130543	Cordon interrupteur BEC *3 lead switch harness JST*
XT-130602	Porte-pile AAAR3 x4 reception *Receiver AAA Battery box with JST plug*
XT-W09MG	Servo 9kg pignons métal Waterproof *9 Kg metal gear waterproof servo*
XT WAVE-SET	RADIO 2.4 GHZ set *2.4 GHZ Radio*
XT WAVE-XR100	Récepteur seul XR 100 *XR 100 Receiver*

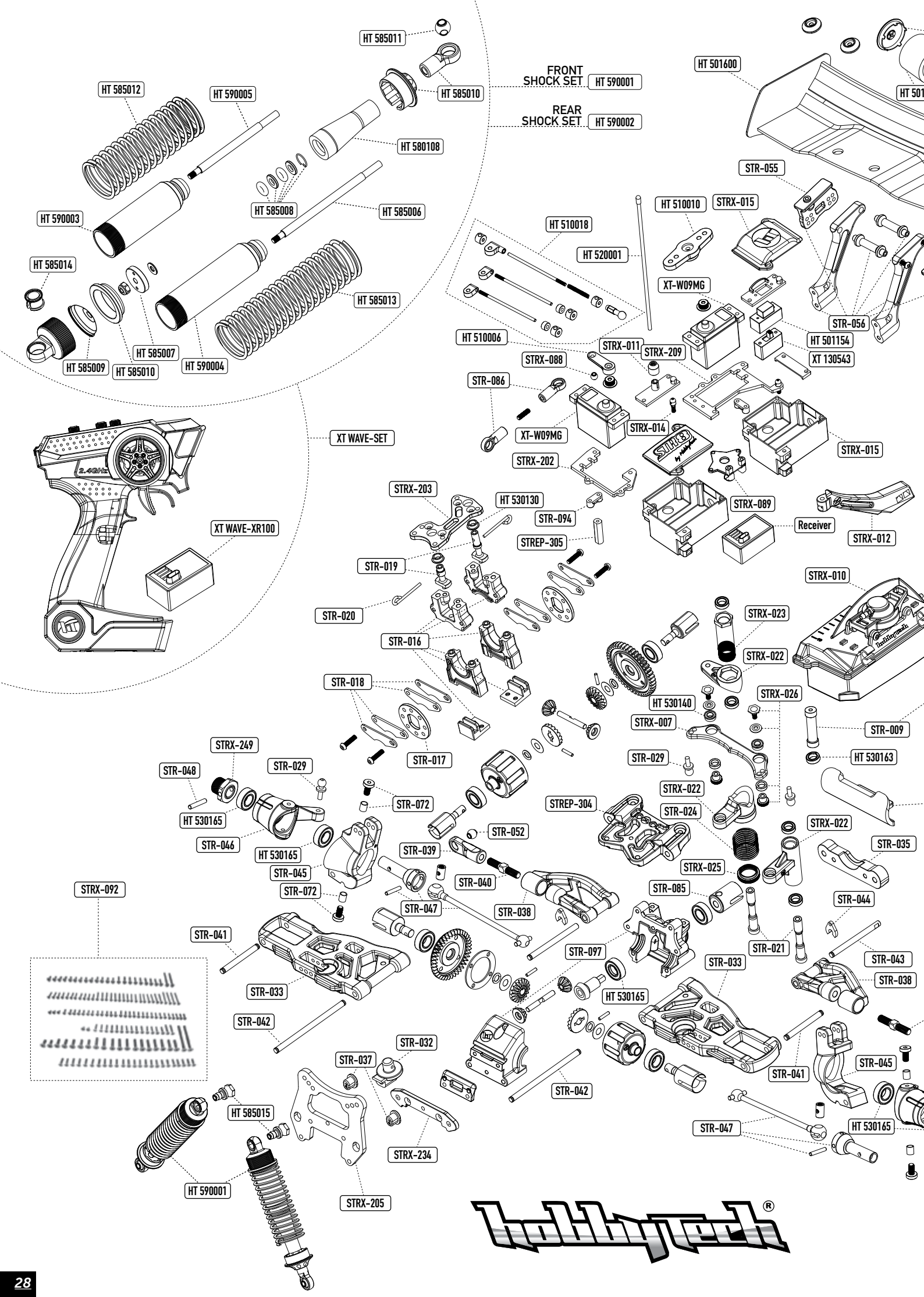
HT 585011
HT 585012
HT 590005
HT 585010
FRONT SHOCK SET
HT 590001
REAR SHOCK SET
HT 590002
HT 580108
HT 585008
HT 585006
HT 590003
HT 585014
HT 585013
HT 585009
HT 585007
HT 585010
HT 590004
XT WAVE-SET
XT WAVE-XR100
HT 501600
STR-055
HT 510010
STRX-015
HT 510018
HT 520001
XT-W09MG
STR-056
HT 501154
XT 130543
HT 510006
STRX-011
STRX-209
STRX-088
STR-086
XT-W09MG
STRX-014
STRX-015
STRX-202
STRX-089
Receiver
STRX-012
STRX-203
HT 530130
STR-094
STREP-305
STR-019
STR-020
STRX-010
STRX-023
STR-016
STRX-022
STR-018
HT 530140
STRX-026
STRX-007
STR-009
STR-017
HT 530163
STRX-249
STR-029
STR-048
STR-029
STR-072
STRX-022
HT 530165
STREP-304
STR-024
STR-046
STR-052
STRX-022
HT 530165
STR-039
STR-035
STR-045
STRX-025
STR-040
STRX-092
STR-072
STR-085
STR-044
STR-047
STR-038
STR-041
STR-021
STR-097
STR-043
STR-033
STR-038
HT 530165
STR-033
STR-042
STR-032
STR-037
STR-041
STR-045
STR-042
HT 585015
STR-047
HT 530165
STRX-234
HT 590001
STRX-205

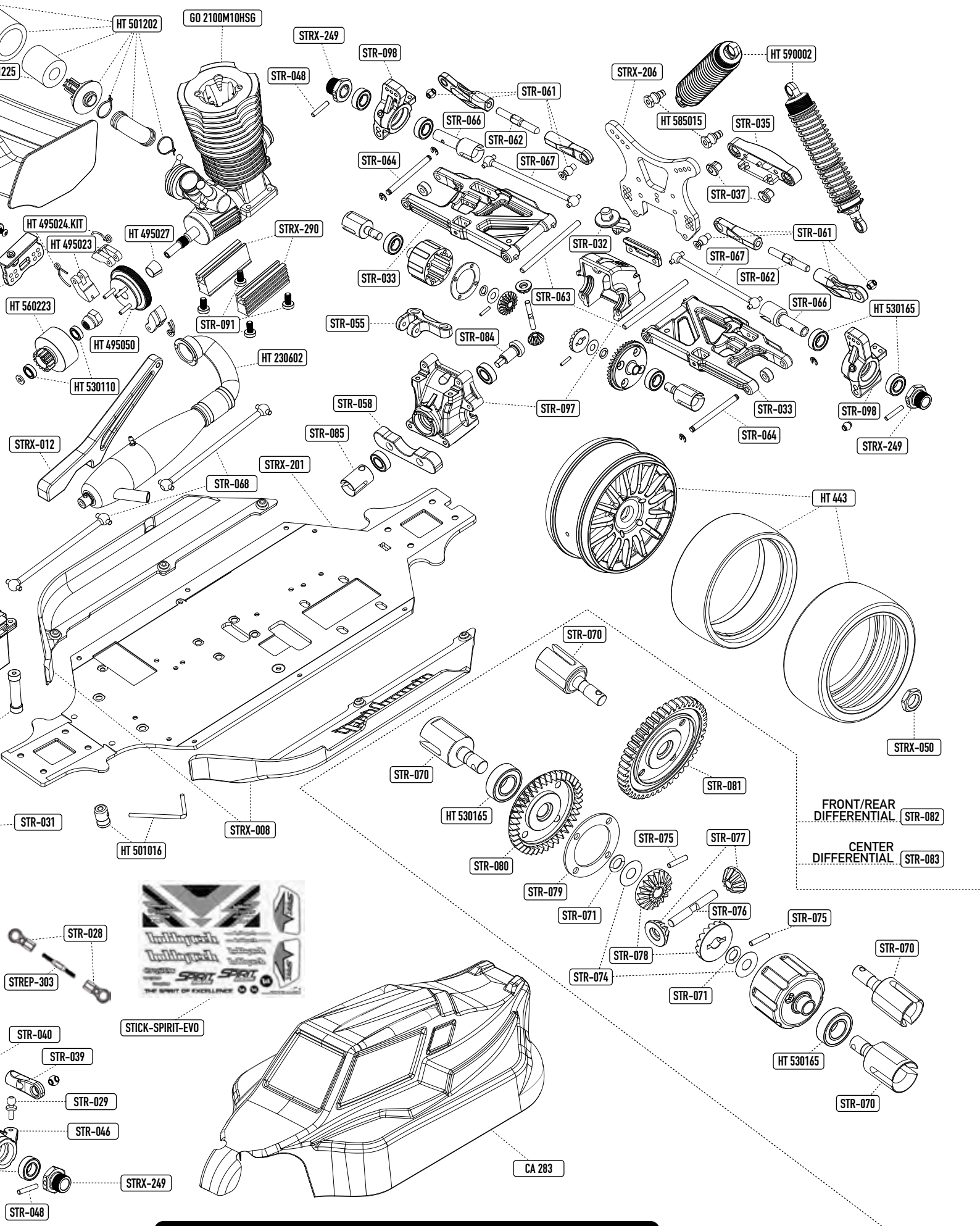

EXPLODED VIEW / SPIRIT EVO
item # 1.SPIRIT.EV01

OPTION PARTS

CA-281
Carrosserie Pit Bull Spirit / X2 en lexan
PC Spirit/X2 clear body Pit Bull Style

GO-28-1000
Bouchon de carter pour moteur GO 21, nécessaire pour l'utilisation du banc de démarrage
Rear Cover For GO 21 engine, required for using a starter box

HT-108
Filtre carburant gros volume alu
Aluminium Big Daddy Fuel Filter Orange

HT-410350
Banc de démarrage universel 1/10 ou 1/8ème piste ou Tout terrain
1/10 and 1/8 universal starter box (x2 550 motor)

HT-495061
Embrayage 3 point XTREM 2.0 allégé entièrement en aluminium
New clutch system XTREM 2.0 lightweight high durability

HT-501001
Protection poussière pour CARDAN TYPE CVD
CVD boots

HT-501016
Support d'échappement allégé en alu 7075T6 traité dur
Lightweight Muffler Stay lightweight 7075T6 Hardcoated

HT-501500
Rondelle d'aileron 7075T6 allégée en alu 7075T6 traité dur
AL 7075 T6 Hardcoated Lightweight Wing washer

HT-510007G
Palonnier Spirit en alu bras simple ORANGE
Spirit steering aluminium servo horn with universal adaptor

HT-510008G
Palonnier Spirit en alu bras double ORANGE
Spirit throttle aluminium servo horn with universal adaptor

HT-510023
Ecrou de roue borgne 1mm en alu 7075T6 traité dur
AL 7075 T6 Hardcoated Lightweight Whell nut 1mm

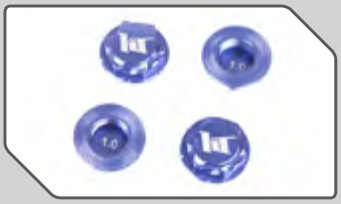

HT-510025B / G / M
Ecrou de roue borgne bleu / gris / violet 1mm
Closed Blue / grey / purple Lightweight aluminium whell nut 1mm

HT-592000
Kit 4 Amortisseurs Big Bore
Big Bore Shocks completely Set

HT-598007
Coupelle de maintien de ressort en alu 7075 T6
Attention ! Uniquement montable sur HT 592000 ou HT598100
Aluminium Spring Cup lightweight 7075T6 Hardcoated
WARNING! You can only use this part with HT 592000 or HT598100

HT-598100
Kit 4 Amortisseurs Big Bore 16mm Spec pour Buggy 1/8ème spécial compétition avec corps 7075 T6 traité
16mm Spec. Off-Road racing Big Bore Shocks completely Set lightweight 7075T6 Hardcoated

STRS-003P
Platine centrale Light pour STR8 en Carbone
Center Diff Plate STR8 Carbon

STRS-016
Paliers de Differentiel central en aluminium
Aluminium Center Diff Mount

STRS-030
Kit de biellettes de direction 4mm
4mm steering link set

STRS-034
Support inférieur d'axe avant renforcé en alu 4mm
Reinforced Front susp arm Holder 4mm

STRS-035
Cale d'anti cabrage en aluminium avant
Aluminium Front toe in plate

STRS-035P
Cale arrière de pincement en aluminium
Rear Toe-in plate in aluminium

STRS-055
Support de renfort arrière en aluminium
Rear Brace Holder in aluminium

STRS-058P
Support en aluminium de triangles arrière
Rear susp Arm Holder in aluminium

STRS-068
Cardans centraux CVD
Center Drive shaft Front and Rear

STRS-070
Noix de cardan allégées renforcées avant / arrière
Lightweight front and rear diff cups in special steel material

STRS-090
Cales moteur démontables ventilées en aluminium
Ventilated aluminium Engine Mount in Two Parts

STRS-102A
Axes filetés inférieurs de triangle avant 75mm
Uprade F / R Arm Hinge Pin 75mm

STRS-102B
Axes inférieurs filetés de triangles 4mm
Upgrade Steering Hinge Pin 40mm

STRS-102C
Axes filetés de fixation étriers arrière 51mm
Upgrade Rear Hub Hinge Pin 51mm

STRS-118
Set Couronne + pignon d'attaque Hélicoïdal
43T. + 13T. set Spiral gear CNC machined hard treatment

STRS-120
Couronne centrale allégée 46 Dents
46T. Spur gear CNC machined special light weight hard treatment

STRS-126
Noix de cardan centrale allégée
Lightweight center drive joint

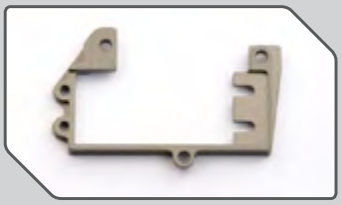

STRX-002
Platine radio avant en alu 7075T6 traité dur
Front Radio plate lightweight 7075T6 Hardcoated

STRX-004
Platine avant en alu 7075T6 traité dur
Front Plate lightweight 7075T6 Hardcoated

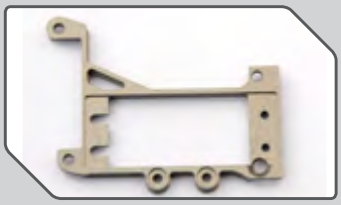

STRX-009
Platine radio arrière en alu 7075T6 traité dur
Rear Radio plate lightweight 7075T6 Hardcoated

STRX-013
Plots de platine radio Spirit
Radio plate Mount

STRX-021
Axes de sauve servo Spirit en alu 7075T6 traité dur
Servo Saver Shaft lightweight 7075T6 Hardcoated

STRX-046
Fusées direction avant Spirit en alu 7075T6 traité dur
Steering knuckle arm Left and Right lightweight 7075T6 Hardcoated

STRX-049
Hexagones de roues Spirit en alu 7075T6 traité dur
Wheel Hub lightweight 7075T6 Hardcoated

STRX-059
Boules de maintien de barre anti-roulis Spirit
ATTENTION / WARNING ! Use with STRX-154 / 155
Stabilizer Ball lightweight 7075T6 Hardcoated

STRX-065
Etriers arrière Spirit en alu 7075T6 traité dur
L / R Rear Hub lightweight 7075T6 Hardcoated

STRX-094
Set de bouchons de boite radio pour une meilleure étanchéité de l'électronique
Radio Box Cap Set for better electronic protection

STRX-117
Entretoise aileron en aluminium orange
Wing Stay Spacer in orange aluminium

STRX-144
Renfort 7075 CNC arrière articulé FLEX
AL 7075 T6 Hardcoated Rear FLEX brace set

STRX-148
Set complet de bielettes en inox
CNC machined stainless steel turnbuckles SET

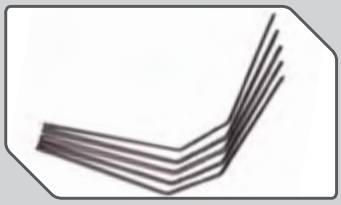

STRX-152
Kit de barres stabilisatrices avant 2.1/2.2/2.3/2.4/2.6 mm
Front sway bar set 2.1/2.2/2.3/2.4/2.6 mm

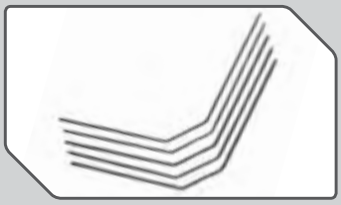

STRX-153
Kit de barres stabilisatrices arrière 2.3/2.4/2.5/2.6/2.7mm
Rear sway bar set 2.3/2.4/2.5/2.6/2.7 mm

STRX-154
Kit de barre anti-roulis avant
Front anti roll bar set

STRX-155
Kit de barre anti-roulis arrière
Rear anti roll bar set

STRX-505
Support d'amortisseur avant en aluminium 5mm 7075 T6 traité dur compétition
5mm front shock tower lightweight 7075T6 Hardcoated

STRX-506
Support d'amortisseur arrière en aluminium 5mm 7075 T6 traité dur compétition
5mm rear shock tower lightweight 7075T6 Hardcoated

XT-6.1400PY/B
Pack de batterie HUMP 6V.1400mAh Ni-Mh soudé Pyramide prise BEC
HUMP Battery Pack 6V.1400mAh Ni-Mh BEC. plug

hobbytech

You can download the full assembly steps on :
Vous pouvez télécharger toutes les étapes de montage sur :
Podeis descargar las diferentes etapas de montaje sobre :

WWW.HOBBYTECH-RC.COM

info@hobbytech-rc.com *General information*

Specification are subject to change without notice.
Photograph shows model after assembly and painting.

Les spécificités peuvent changer sans information préalable.
Les photos sont non contractuelles.

Spezifikation können ohne vorherige Ankündigung ändern.
Effektive Abbildung zeigt das Modell in Montage und Lackierung.

El fabricante puede modificar los kits sin previsio aviso.
Las fotos no son contractuales.